Відомість робочих креслень основного комплекту АР деталі та вузли

Аркуш	Найменування	Примітки
АР-1	Загальні дані	
АР-2	Мурувальний план на відм. 0.000	
АР-3	Маркувальний план на відм -3.000	
АР-4	Маркувальний план на відм 0.000	
АР-5	Специфікація елементів заповнення прорізів	
АР-6	Відомість опорядження приміщень	
АР-7	Вузол утеплення зовнішніх стін	
АР-8	Вузол влаштування елементів покрівлі	
АР-9	Експлікація підлог	
АР-10	Зовнішне утеплення відкосів	
АР-11	Зовнішне утеплення відливів	
АР-12	Каркас навісу вхідної групи №2	
АР-13	Покриття вхідної групи №2	
АР-14	Оздоблення вхідної групи №2	
АР-15	Оздоблення вхідної групи №1	
АР-16	Каркас навісу вхідної групи №3	
АР-17	Оздоблення вхідної групи №3	
АР-18	Каркас навісу вхідної групи №4	
АР-19	Оздоблення вхідної групи №4	
АР-20	Розріз 1-1	
АР-21	Фасад в осях 1-4, 4-1	
АР-22	Фасад в осях А-Б, Б-А	
АР-23	Монтаж протипожежного люку виходу на горище	
АР-24	Вікна та решітки покрівлі	

Погоджено :

Зам.інв. №

Підпис і дата

Інв.№ор.

Зм.	Кільк.	Арк.	№док.	Підпис	Дата
Виконав		Білоус			08.22
Перевірив		Пономаренко			08.22
ГІП		Рудий			08.22
Норм.контр		Жупаненко			08.22

55 -АР

Капітальний ремонт медамбулаторії по вул. Богдана Хмельницького в с. Богданівка Броварського району Київської області (коригування)

Будівля амбулаторії

Стадія	Аркуш	Аркушів
РП	1	

Загальні данні

ТОВ "Укржитлопроект"

Мурувальний план на відм. 0.000

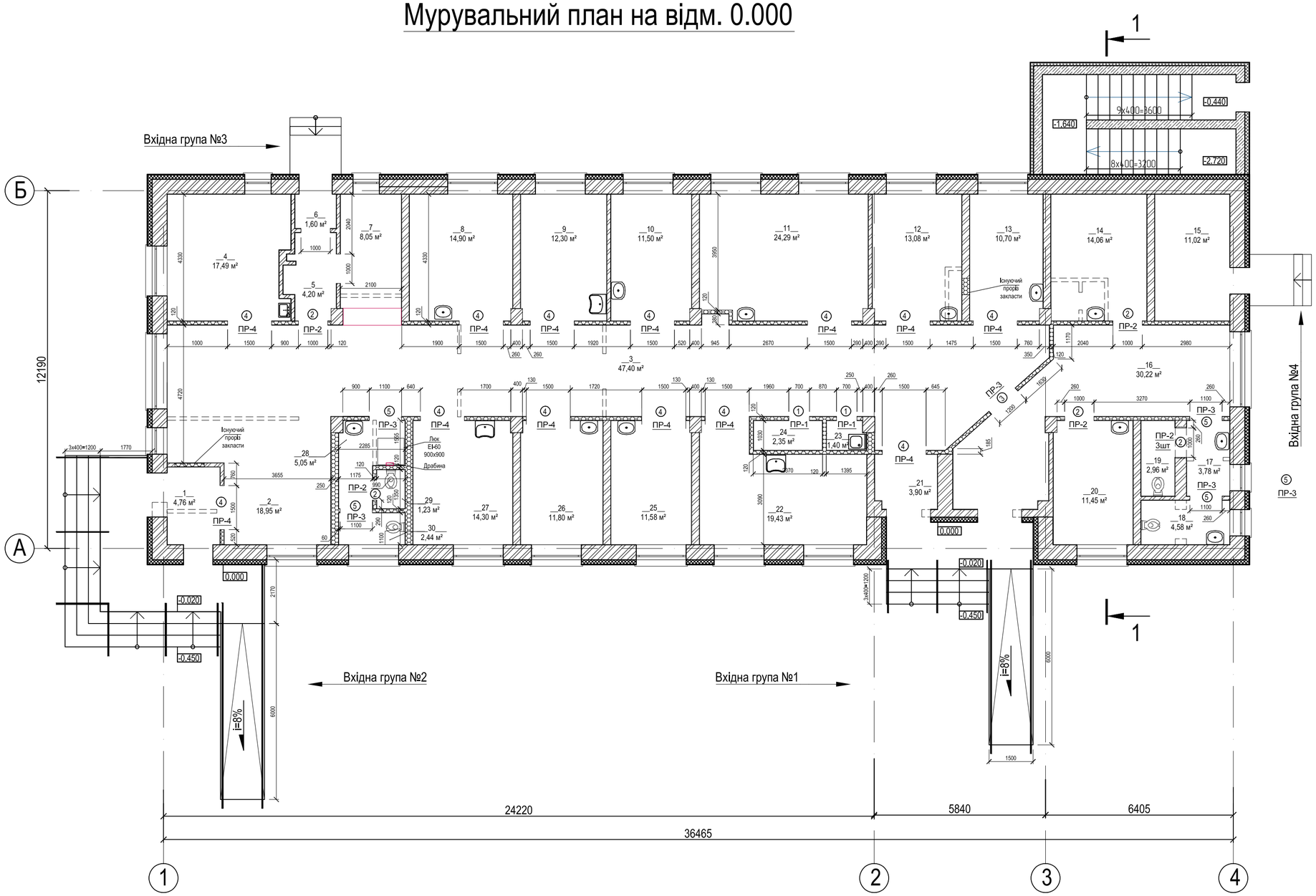

ВІДОМІСТЬ ПЕРЕМИЧОК

Марка, поз	Схема перерізу
ПР-1 (2 шт)	+2.100 1ПБ-10-1
ПР-2 (6 шт)	+2.100 1ПБ-13-1
ПР-3 (5 шт)	+2.100 1ПБ-16-1
ПР-4 (13 шт)	+2.700 2ПБ-19-3

ВІДОМІСТЬ ПРОРІЗІВ

Марка, поз.	Розмір прорізу в кладці, мм
1	700(L)х2100(Н)
2	1000(L)х2100(Н)
3	1200(L)х2100(Н)
4	1500(L)х2100(Н)
5	1100(L)х2100(Н)

УМОВНІ ПОЗНАЧЕННЯ:

- Стіни та перегородки, що відновлюються
- Стіни та перегородки, що демонтуються

СПЕЦИФІКАЦІЯ ЕЛЕМЕНТІВ ПЕРЕМИЧОК

Марка, поз.	Позначення	Найменування	Кіл.	Маса од.кг	Прим.
1	ДСТУ Б В.2.6-55:2008	1ПБ-10-1	2	20	40
2	ДСТУ Б В.2.6-55:2008	1ПБ-13-1	6	25	150
3	ДСТУ Б В.2.6-55:2008	1ПБ-16-2	5	65	325
4	ДСТУ Б В.2.6-55:2008	2ПБ-19-3	13	81	1053

ПРИМІТКА:

1. Всі відхилення від проекту погоджувати з проектною організацією.
2. Виконати демонтаж існуючих перегородок 120мм 262,02 м² (31,44 м³)
3. Виконати монтаж цегляних перегородок 120мм 214,62 м² (25,75 м³)
4. Демонтаж стіни 250 мм 9,71 м³
5. Монтаж стіни 250 мм 6,75 м³
6. Див. окремий аркуш АР-23

Зм.	Кільк.	Арк.	Nдок.	Підпис	Дата	55 -АР		
						Капітальний ремонт медамбулаторії по вул. Богдана Хмельницького в с. Богданівка Броварського району Київської області (коригування)		
Виконав		Білоус			08.22	Будівля амбулаторії	Стадія	Аркуш	Аркушів
Перевірив		Пономаренко			08.22		РП	2	
ГІП		Рудий			08.22	Мурувальний план на відм. 0.000	ТОВ "Укржитлопроект"		
Норм.контр		Жупаненко			08.22				

Погоджено :

Зам.інв. №

Підпис і дата

Інв.№ор.

Маркувальний план підвалу

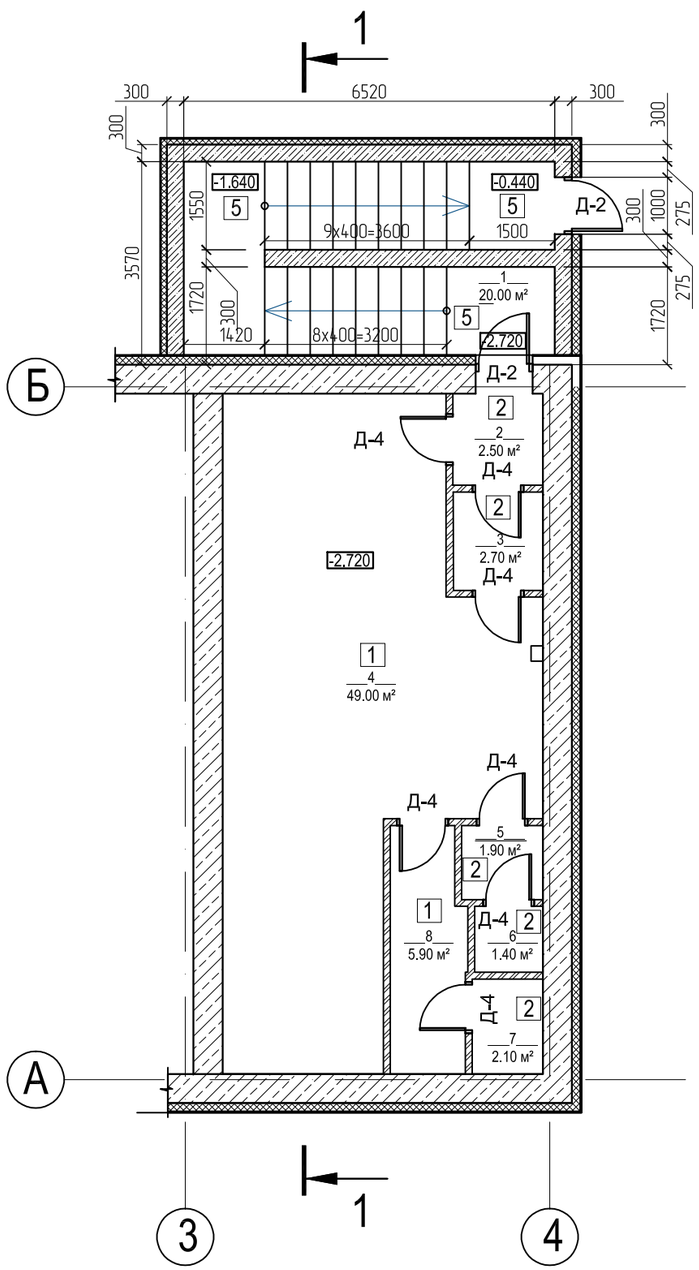

Експлікація приміщень

№ Прим.	Найменуванян	Площа, м2	Кат. прим.
1	2	3	4
1	Сходова клітина	20,00	
2	Коридор	2,5	
3	Коридор	2,7	
4	Підсобна	49,0	
5	Санвузол	1,9	
6	Санвузол	1,4	
7	Душова	2,1	
8	Коридор	5,9	

УМОВНІ ПОЗНАЧЕННЯ:

1 - Тип покриття (див.арк.АР-9)

Д-2..4 - Заповнення дверних прорізів (див.арк.АР-5)

Погоджено :

Зам.інв. №

Підпис і дата

Інв.№ор.

Зм.	Кільк.	Арк.	№док.	Підпис	Дата
Виконав		Білоус			08.22
Перевірив		Пономаренко			08.22
ГІП		Рудий			08.22
Норм.контр		Жупаненко			08.22

55 -АР

Капітальний ремонт медамбулаторії по вул. Богдана Хмельницького в с. Богданівка Броварського району Київської області (коригування)

Будівля амбулаторії

Стадія	Аркуш	Аркушів
РП	3	

Маркувальний план підвалу

ТОВ "Укржитлопроект"

Маркувальний план на відм. 0.000

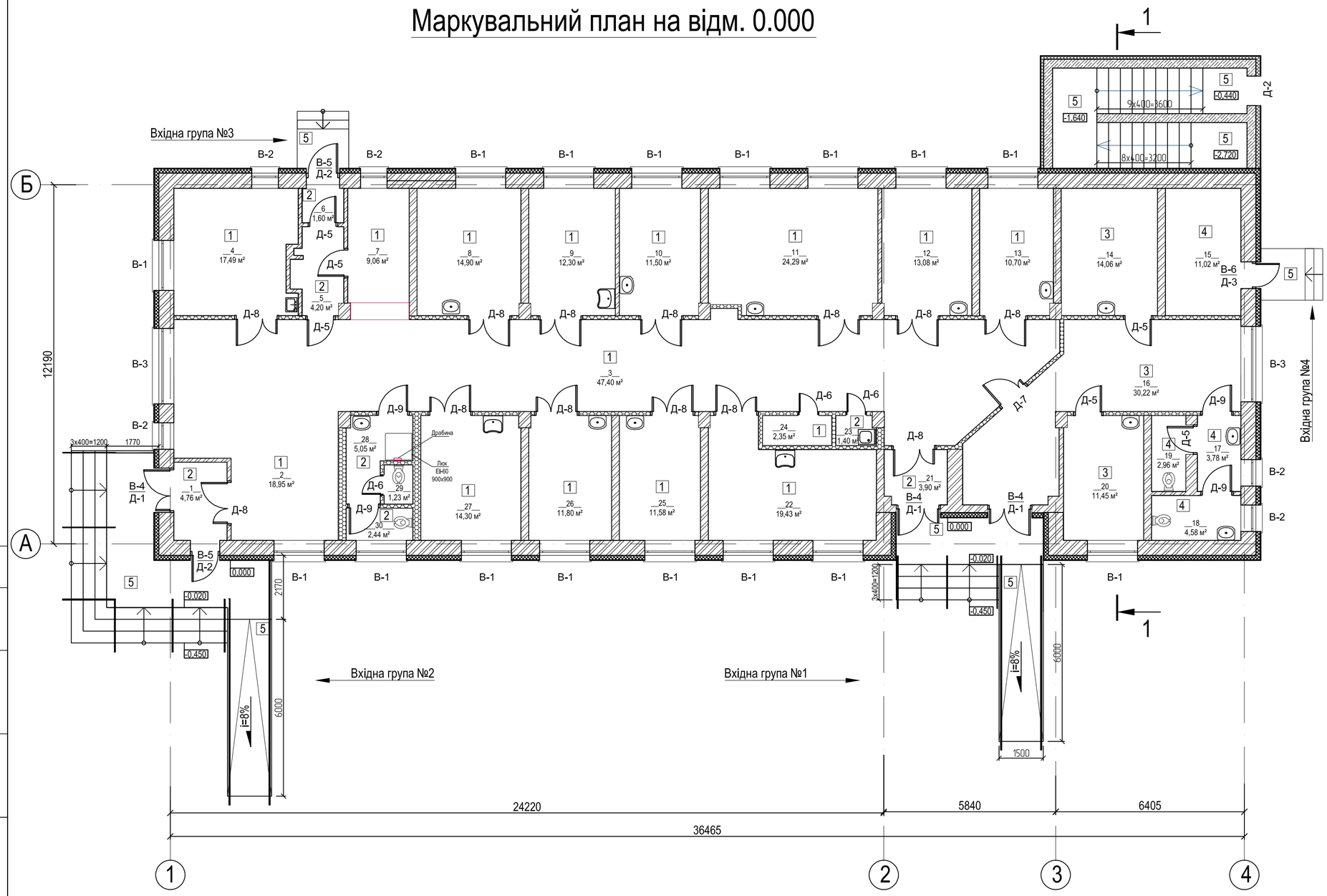

Експлікація приміщень

№ Прим.	Найменуванян	Площа, м2	Кат. прим.
1	2	3	4
1	Тамбур	4,76	
2	Хол - чекальня	18,95	
3	Коридор	47,40	
4	Кабінет стоматолога	17,49	
5	Коридор	4,20	
6	Тамбур	1,60	
7	Реєстратура	9,06	
8	Кабінет сімейного лікаря	14,90	
9	Оглядова	12,30	
10	Кабінет сімейного лікаря	11,50	
11	Лабораторія	24,29	
12	Стерелізаційна	13,08	
13	Санітарна кімната	10,70	
14	Приміщення персоналу	14,06	
15	Котельня	11,02	
16	Коридор	30,22	
17	Шлюз	3,78	
18	Вбиральня	4,58	
19	Вбиральня	2,96	
20	Кабінет завідувача амбулаторії	11,45	
21	Тамбур	3,90	
22	Оглядовий кабінет з гінекологічним кріслом	19,43	
23	Комора предметів прибірання	1,40	
24	Комора для білизни	2,35	
25	Діагностичний кабінет	11,58	
26	Кабінет щеплень	11,80	
27	Процедурна	14,30	
28	Шлюз	5,05	
29	Вбиральня	1,23	
30	Вбиральня	2,44	

УМОВНІ ПОЗНАЧЕННЯ:

1 - Тип покриття (див.арк.АР-9)

Д - Заповнення дверних прорізів (див.арк.АР-5)
В - Заповнення віконних прорізів (див.арк.АР-5)

- Стіни та перегородки, що монтуються

Э-24 - Умивальник хірургічний з ліктьовим змішувачем.

Э-20 - Мийка на одне відділення

Погоджено :

Зам.інв. №

Підпис і дата

Інв.№ор.

Зм.	Кільк.	Арк.	№док.	Підпис	Дата
Виконав		Білоус			08.22
Перевірив		Пономаренко			08.22
ГІП		Рудий			08.22
Норм.контр		Жупаненко			08.22

55 -АР

Капітальний ремонт медамбулаторії по вул. Богдана Хмельницького в с. Богданівка Броварського району Київської області (коригування)

Будівля амбулаторії

Стадія	Аркуш	Аркушів
РП	4	

Маркувальний план на відм. 0.000

ТОВ "Укржитлопроект"

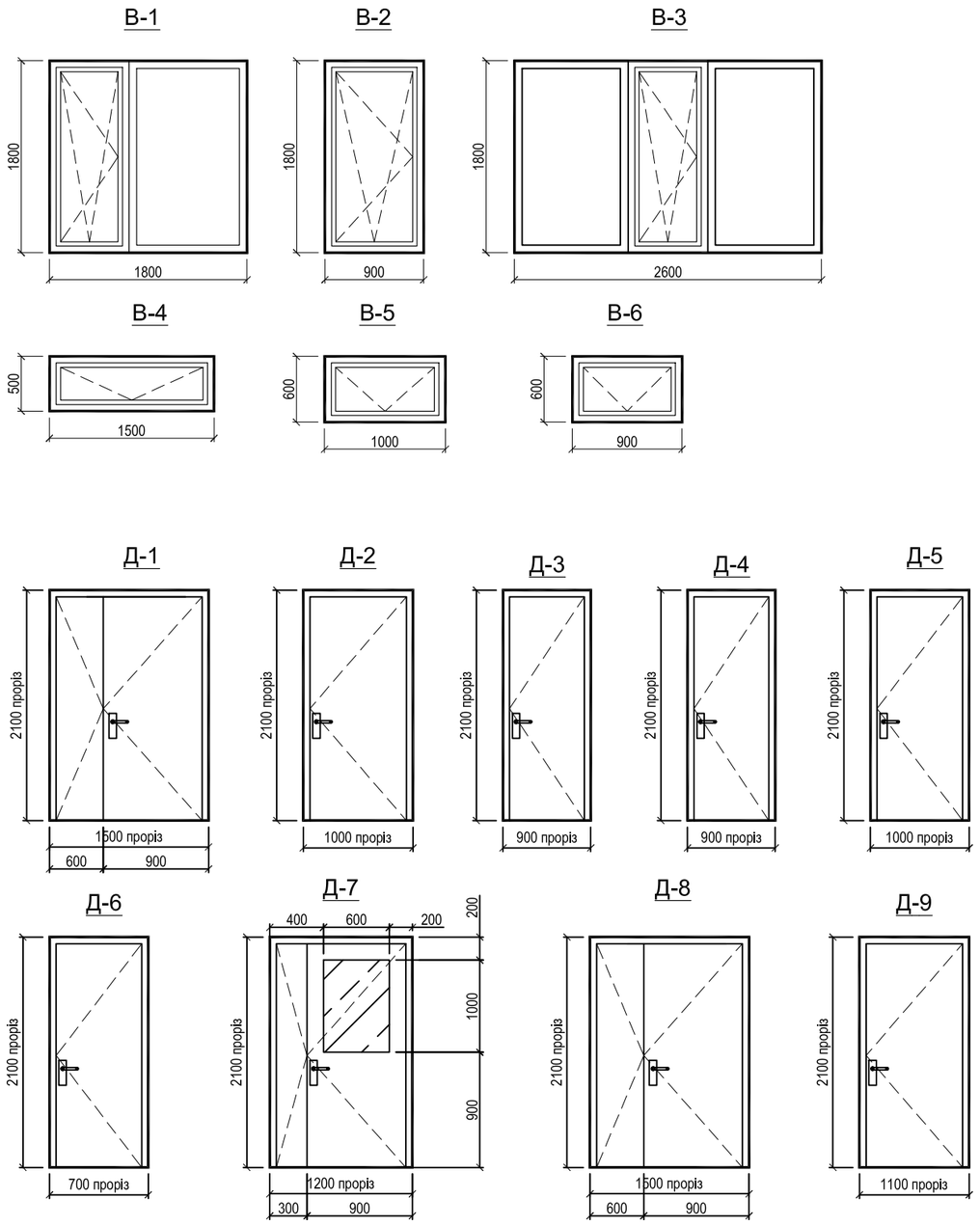

Специфікація елементів заповнення прорізів

Поз.	Позначення	Найменування	Кількість на поверх				Маса од.,кг	Примітка
			Підвал	1		Всього		
		ВІКНА						
В-1	ДСТУ EN 14351-1:2020	1800 х 1800(h) (див.прим.7)	-	16	-	16	-	RAL 9003
В-2	-	900 х 1800(h) (див.прим.7)	-	5	-	5	-	RAL 9003
В-3	-	2600 х 1800(h) (див.прим.7)	-	2	-	2	-	RAL 9003
В-4	-	1500 х 500(h) (див.прим.7,8)	-	3	-	3	-	RAL 8014
В-5	-	1000 х 600(h) (див.прим.7,8)	-	2	-	2	-	RAL 8014
В-6		900 х 600(h) (див.прим.7,8)	-	1	-	1	-	RAL 8014
		ДВЕРІ						
Д-1	ДСТУ EN 14351-1:2020	1500 х 2100(h) - двері зовнішні металеві, глухі, двостулкові (900 і 600мм)	-	3	-	3	-	RAL 8014
Д-2	-	1000 х 2100(h) - двері зовнішні металеві, глухі.	1	2	-	3	-	RAL 8014
Д-3	-	900 х 2100(h) - двері зовнішні металеві, глухі.	-	1	-	1	-	RAL 8014
Д-4	-	900 х 2100(h) - двері внутнішні металопластикові, глухі.	7	-	-	7	-	RAL 9003
Д-5	-	1000 х 2100(h) - двері внутнішні металопластикові, глухі.	-	6	-	6	-	RAL 9003
Д-6	-	700 х 2100(h) - двері внутнішні металопластикові, глухі.	-	3	-	3	-	RAL 9003
Д-7	-	1200 х 2100(h) - двері внутрішні металлопластикові, скління армованим склом, двостулкові (900 і 300мм)	-	1	-	1	-	RAL 9003
Д-8	-	1500 х 2100(h) - двері внутрішні металлопластикові, глухі, двостулкові (900 і 600мм)	-	12	-	12	-	RAL 9003
Д-9	-	1100 х 2100(h) - двері внутнішні металопластикові, глухі.	-	4	-	4	-	RAL 9003
		Підвіконня						
	Підвіконна дошка ПВХ	300 х 1900 х 20 мм	-	16	-	16	-	RAL 9003
	Підвіконна дошка ПВХ	300 х 1000 х 20 мм	-	5	-	5	-	RAL 9003
	Підвіконна дошка ПВХ	300 х 2700 х 20 мм	-	2	-	2	-	RAL 9003
		Відливи підвіконні сталеві з полімерним покриттям						
	Відливи	250 х 1900 х 20 мм	-	16	-	16	-	RAL 9003
	Відливи	250 х 1000 х 20 мм	-	5	-	5	-	RAL 9003
	Відливи	250 х 2700 х 20 мм	-	2	-	2	-	RAL 9003

ПРИМІТКА:
1. Всі відхилення від проекту погоджувати з проектною організацією.
2. Данний аркуш розглядати разом з аркушем АР-Арк.3
3. Вікна та двері виконує і встановлює спеціалізована фірма по спецзамовленню
4. Замовлення та виготовлення віконних та дверних конструкцій проводити після виконання контрольних замірів прорізів.
5. Зовнішні двері обладнати механізмом, що самозачиняється і виконати з ущільненням в притулах.
6. Двері виконувати без порогів.
7. Віконний блок металлопластиковий з ПВХ профілю шириною - 70 мм R_o - 0.75 м.кв.К/Вт з заповненням двокамерним склопакетом (3 скла) 4(і) - 10 - 4 - 10 - 4(і) (32 мм.) R_o - 0.85 м.кв.К/Вт.
8. Встановлення віконних та дверних блоків виконувати виключно на пластикові підкладки
9. Демонтувати існуючі двері та вікна. Обсяги демонтажу тотожні обсягам монтажу нових конструкцій

Погоджено :

Зам.інв. №

Підпис і дата

Інв.№ор.

Зм.	Кільк.	Арк.	№док.	Підпис	Дата
Виконав		Білоус			08.22
Перевірив		Пономаренко			08.22
ГІП		Рудий			08.22
Норм.контр		Жупаненко			08.22

55 -АР

Капітальний ремонт медамбулаторії по вул. Богдана Хмельницького в с. Богданівка Броварського району Київської області (коригування)

Будівля амбулаторії

Стадія	Аркуш	Аркушів
РП	5	

Специфікація елементів заповнення прорізів

ТОВ "Укржитлопроект"

Відомість опорядження приміщень

Найменування або номер приміщення	Вид опорядження елементів інтер'єрів					
	Стеля	Площа м²	Стіни або перегородки	Площа м²	Низ стіни або перегородки	Площа м²
Приміщення на 1-му поверсі: 2, 3, 4, 7, 8, 9, 10, 11, 12, 13, 14, 16, 20, 22, 25, 26, 27.	Грунтування (по типу) Ceresit CT-16 Півісна стеля (по типу) Armstrong Retail Board 600 x 600 x 12 мм	303,08	Грунтування (по типу) Ceresit CT-16 Цементно - вапняна штукатурка -10мм Шпаклывка мінеральна (по типу) Ceresit CT - 29 Грунтування (по типу) Ceresit CT-17 Поліпшене фарбування полівінілацетатними водоемульсійними фарбами.	965,30		
Приміщення в підвалі: 5, 6, 7. Приміщення на 1-му поверсі: 17, 18,19, 28, 29, 30	Грунтування (по типу) Ceresit CT-16 Цементно - вапняна штукатурка -10мм Шпаклывка мінеральна (по типу) Ceresit CT - 29 Грунтування (по типу) Ceresit CT-17 Поліпшене фарбування полівінілацетатними водоемульсійними фарбами.	25,44	Грунтування (по типу) Ceresit CT-16 Цементно - вапняна штукатурка -10мм Грунтування (по типу) Ceresit CT-17 Облицювання керамычною плиткою по синтетичній сітці на клейовій суміші Ceresit CM 11 Plus - 20мм	168,52		
Приміщення в підвалі: 1, 2, 3, 4, 8. Приміщення на 1-му поверсі: 1, 5, 6, 15, 21, 23, 24.	Грунтування (по типу) Ceresit CT-16 Цементно - вапняна штукатурка -10мм Шпаклывка мінеральна (по типу) Ceresit CT - 29 Грунтування (по типу) Ceresit CT-17 Поліпшене фарбування полівінілацетатними водоемульсійними фарбами.	103,43	Грунтування (по типу) Ceresit CT-16 Цементно - вапняна штукатурка -10мм Шпаклывка мінеральна (по типу) Ceresit CT - 29 Грунтування (по типу) Ceresit CT-17 Поліпшене фарбування полівінілацетатними водоемульсійними фарбами.	503,50		

Відомість опорядження відкосів

Тип відкосу	Дані елементів оздоблення відкосів	Площа, м2	Примітка
Віконні	Поліпшене фарбування полівінілацетатними водоемульсійними фарбами Гіпсова шпаклівка Ceresit CT 126 Грунтовка глибокого проникнення Ceresit CT 16 Цементно-пісчана суміш по типу MASTER CLASSIK 3в1 -20мм	56,70	Ширина відкосу 300мм
Двері	Грунтовка глибокого проникнення Ceresit CT 16 Цементно-пісчана суміш по типу MASTER CLASSIK 3в1 -20мм	23,90	Ширина відкосу 300мм

ПРИМІТКА:

1. Всі відхилення від проекту погоджувати з проектною організацією.

Зм.	Кільк.	Арк.	№док.	Підпис	Дата
Виконав		Білоус			08.22
Перевірив		Пономаренко			08.22
ГІП		Рудий			08.22
Норм.контр		Жупаненко			08.22

55 -АР

Капітальний ремонт медамбулаторії по вул. Богдана Хмельницького в с. Богданівка Броварського району Київської області (коригування)

Будівля амбулаторії

Стадія	Аркуш	Аркушів
РП	6	

Відомість опорядження приміщень

ТОВ "Укржитлопроект"

Погоджено :

Зам.інв. №

Підпис і дата

Інв.№ор.

Вузол утеплення зовнішніх стін

С-1

Фарба фасадна силікатна "Ceresit CT-54"	
Штукатурка декоративна "Ceresit CT 36" - 2.5мм	
Грунтуюча фарба "Ceresit CT 16"	
Склосітка в шарі клеевої суміші "Ceresit CT 190"	-10мм
Утеплювач: мінераловатні плити IZOVAT Fasad 115 кг/м³ теплопровідність 0,038 Вт/м.К	-150мм
Клеева суміш "Ceresit Ct 190"	-10мм
Грунтовка "Ceresit CT 17"	
Стіна цегляна 510 мм	

С-2

Декоративна мозаїчна штукатурка "Ceresit CT-77"	
Грунтовка Ceresit CT-16	
Склосітка в шарі клеевої суміші Ceresit CT 85	-10мм
Екструдований пінополістирол у=35 кг/м³	-100мм
Клеева суміш Ceresit CT 85	-10мм
Обмазочна гідроізоляці Технонікольь (Техномаст) №24 в два шари по праймеру Технонікольь №1	

Площа утеплення фасадів		
С-1	480,70	м²
С-2	47,00	м²
С-3	178,20	м²

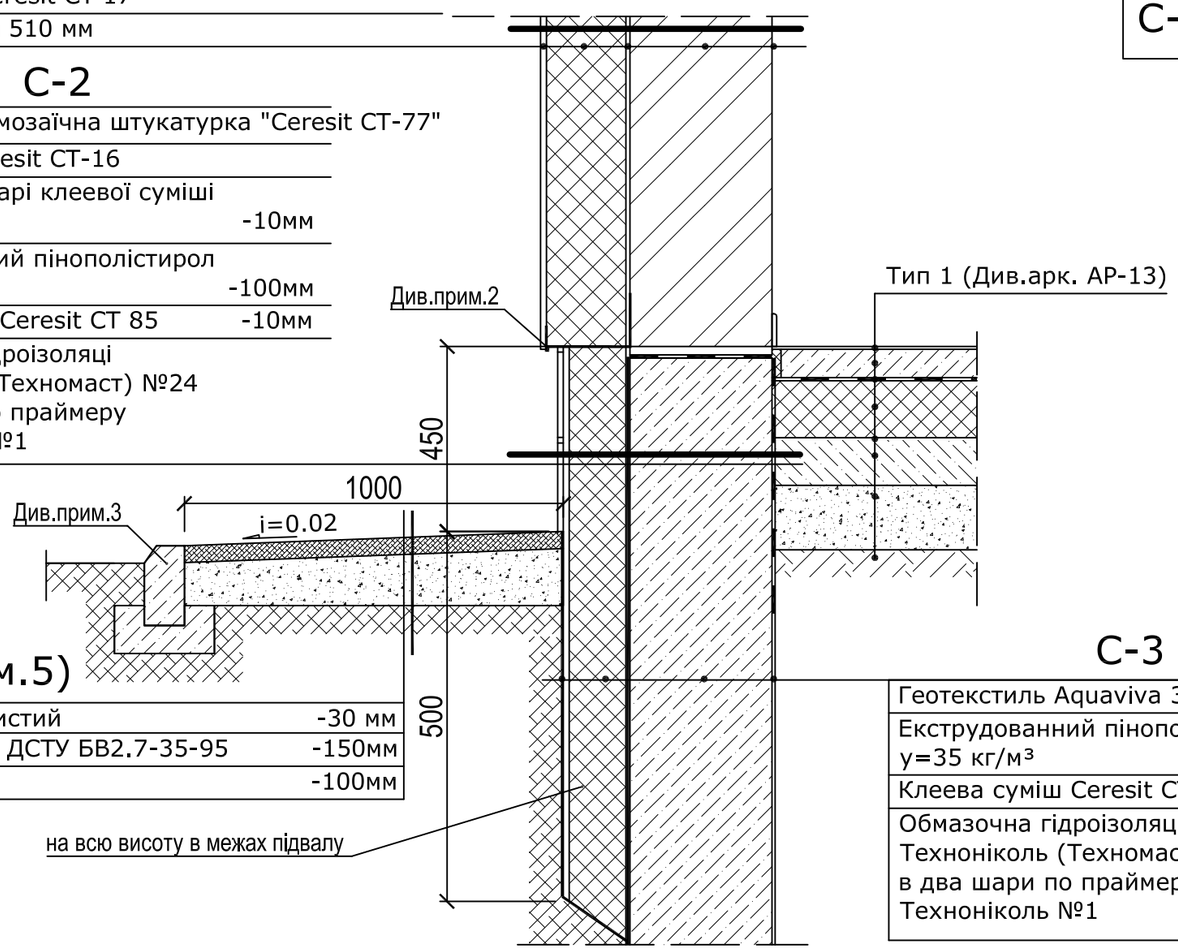

Т-1(див.прим.5)

Асфальт дрібнозернистий	-30 мм
Щебень фр.20-40 по ДСТУ БВ2.7-35-95	-150мм
Ущільнений грунт	-100мм

С-3

Геотекстиль Aquaviva 300 г/м²	
Екструдований пінополістирол у=35 кг/м³	-100мм
Клеева суміш Ceresit CT 85	-10мм
Обмазочна гідроізоляці Технонікольь (Техномаст) №24 в два шари по праймеру Технонікольь №1	

Примітка:

1. Всі відхилення від проекту погоджувати з проектною організацією.
2. Профіль цокольний алюмінієвий 153 мм. довжина 2.0 м.п (товщина алюмінію 0,8 мм) - 60 шт.
3. Бордюр тротуатрий БР 80.20.8 - 154 шт.
4. Данний аркуш розглядати разом з аркушем АР- 13
5. Площа відмостки Т-1 169 м²
6. Траншея під влаштування відмостки та утеплення фундаментів відкопується на глибину 700 мм. (15 м³ грунту)
7. Стрічка демпферна Multifoam 8 мм - 63 м.п

Зм.	Кільк.	Арк.	№док.	Підпис	Дата
Виконав		Білоус			08.22
Перевірив		Пономаренко			08.22
ГІП		Рудий			08.22
Норм.контр		Жупаненко			08.22

55 -АР

Капітальний ремонт медамбулаторії по вул. Богдана Хмельницького в с. Богданівка Броварського району Київської області (коригування)

Будівля амбулаторії

Стадія	Аркуш	Аркушів
РП	7	

Вузол утеплення зовнішніх стін

ТОВ "Укржитлопроект"

Погоджено :

Зам.інв. №

Підпис і дата

Інв.№ор.

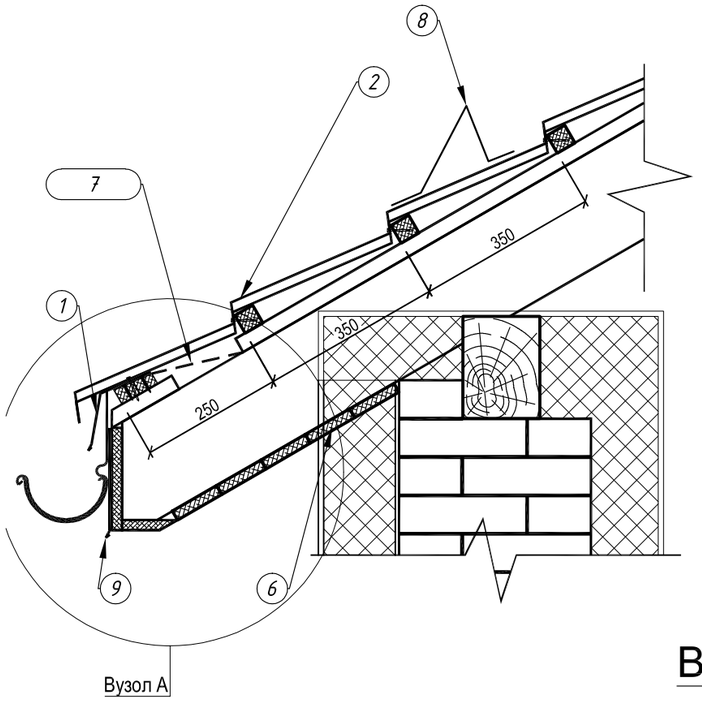

Вузол А

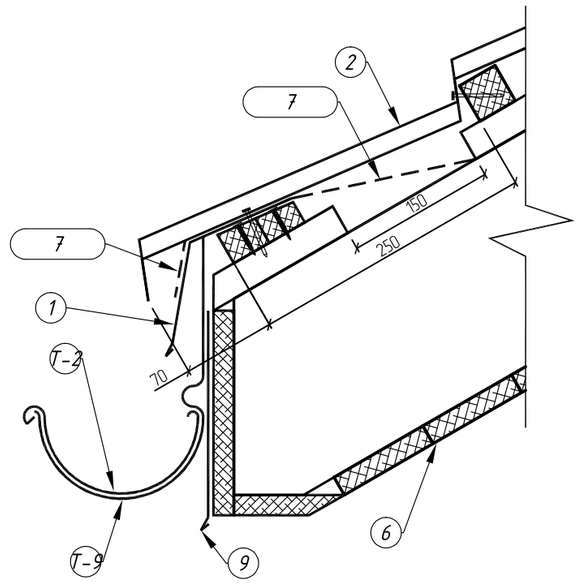

Вузол 2

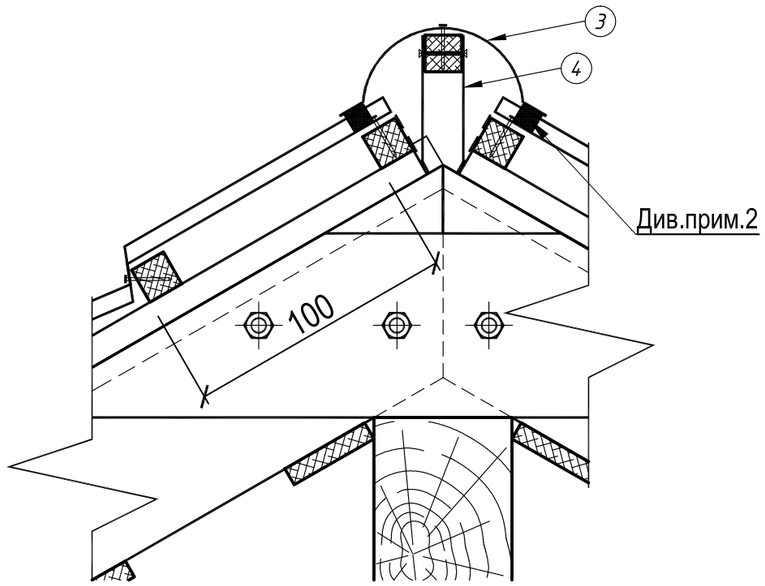

Див.прим.2

Специфікація елементів влаштування покрівлі

Поз.	Позначення	Найменування	Одиниці виміру	Примітка
1	Планка карнизна	Крапельник (товщина сталі 0.45 мм) L-2000мм	55 шт.	RAL 8017
2	Метталочерепиця	PSM товщина металу 0.5 мм	640 м2	RAL 8017
3	Коньок	Планка кругла RAUNI матова L- 2000мм	20 шт.	RAL 8017
4	Коньок	Брус 50 х 150 мм (l-35000) мм	0,25 м3	
5	Вітрова планка	PSM 200 мм L-2000мм	55 шт.	RAL 8017
6	Підшивка звісу	Дошка 30 х 100 мм	60 м2	
7	Гідроізоляція	Супердифузійна мембрана RoofGuard Super.	640 м2	
8	Європрофіль	Планка снігозатримувача глянцева L-2000мм	20 шт.	RAL 8017
	Планка	Кут зовнішній PSM L-2000мм	8 шт.	RAL 8017
	Планка	Єндова зовнішній L-2000мм	10 шт.	RAL 8017
	Планка	Єндова внутрішній L-2000мм	10 шт.	RAL 8017

Специфікація елементів влаштування системи водостоку

Поз.	Позначення	Найменування	Одиниці виміру	Примітка
Т-1	Фірма виробник PROFIL	Труба водостічна (L-4000 мм)	8 шт.	RAL 8017
Т-2	Фірма виробник PROFIL	Ринва Ø130/100 (L-3000 мм)	34 шт.	RAL 8017
Т-3	Фірма виробник PROFIL	Заглушка жолоб права Р	1 шт.	RAL 8017
Т-4	Фірма виробник PROFIL	Заглушка жолоб ліва L	1 шт.	RAL 8017
Т-5	Фірма виробник PROFIL	Кут ринви зовнішній Z 90	4 шт.	RAL 8017
Т-6	Фірма виробник PROFIL	Лійка прохідна	8 шт.	RAL 8017
Т-7	Фірма виробник PROFIL	Коліно 60°	8 шт.	RAL 8017
Т-8	Фірма виробник PROFIL	З'єднувач ринви з вкладкою	35 шт.	RAL 8017
Т-9	Фірма виробник PROFIL	Держак ринви металевий	218 шт.	RAL 8017
Т-10	Фірма виробник PROFIL	Держак труби метал. L-160	24 шт.	RAL 8017
Т-11	Фірма виробник PROFIL	Дворазтрубне коліно 60°	16 шт.	RAL 8017

ПРИМІТКА:

1. Всі відхилення від проекту погоджувати з проектною організацією.
2. Стрічка ущільнююча для коньку покрівлі 70 м.п

Погоджено :

Зам.інв. №

Підпис і дата

Інв.№ор.

Зм.	Кільк.	Арк.	№док.	Підпис	Дата
Виконав		Білоус			08.22
Перевірив		Пономаренко			08.22
ГІП		Рудий			08.22
Норм.контр		Жупаненко			08.22

55 -АР

Капітальний ремонт медамбулаторії по вул. Богдана Хмельницького в с. Богданівка Броварського району Київської області (коригування)

Будівля амбулаторії

Стадія	Аркуш	Аркушів
РП	8	

Вузол влаштування елементів покрівлі

ТОВ "Укржитлопроект"

Експлікація підлог

Номер приміщення по плану	Тип підлоги	Схема підлоги	Дані елементів підлоги (назва, товщина, основа та ін.), мм	Площа, м²
1	2	3	4	5
Підвал 4, 8. 1 поверх 2, 3, 4, 7, 8, 9, 10, 11, 12, 13, 22, 24, 25, 26, 27.	1	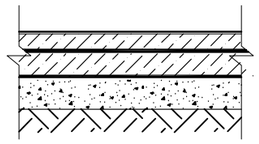	- Лінолеум (по типу) TARKETT Eclipse Premium 014 -5 мм - Шар самовирівнюючої суміші Ceresit CN69 -10 мм - Шар ніздрюватого бетону 1000кг/м3 -100 мм - Плівка поліетиленова - Утеплювач екструдований пінополістирол ρ- 35 кг/м³ -100мм - Гідроізоляція бітумна обмазочна Технонікоь (Техномаст) №24 в два шари по праймеру ТЕХНАНІКОЛЬ №1 з заводом на стіни 300 мм - Плита бетонна С 20/25 армована А 500 Ø8 мм крок 150 х 150 мм (нижне армування) -150мм - Пісок трамбований -100мм - Щебінь трамбований (фракція 10-20 мм) -100мм - Грунт трамбованний	292,46
			По периметру приміщень: плінтус канелюрний 2.5мм (Сірий) галтель Dollken 25 X 25 мм	278,99 м.п
Підвал 2, 3, 5, 6, 7. 1 поверх 1, 5, 6, 21, 23, 28, 29, 30.	2	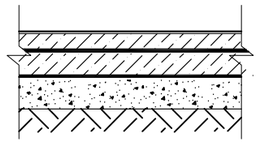	- Керамічна плитка (керамограніт) товщ.7мм. неглазурована Cersanit Грес Е-700 30х30мм на клейовому розчині Ceresit CM-11 -15мм - Стяжка цементнопісчана армована сіткою ВР-1 50х50х3 -50 мм - Плівка поліетиленова - Утеплювач екструдований пінополістирол ρ- 35 кг/м³ -150мм - Гідроізоляція бітумна обмазочна Технонікоь (Техномаст) №24 в два шари по праймеру ТЕХНАНІКОЛЬ №1 з заводом на стіни 300 мм - Плита бетонна С 20/25 армована А 500 Ø8 мм крок 150 х 150 мм (нижне армування) -150мм - Пісок трамбований -100мм - Щебінь трамбований (фракція 10-20 мм) -100мм - Грунт трамбованний	35,18
			Плінтус з керамічної плитки (h) 100мм	43,26 м.п

Номер приміщення по плану	Тип підлоги	Схема підлоги	Дані елементів підлоги (назва, товщина, основа та ін.), мм	Площа, м²
1	2	3	4	5
1 поверх 14, 16, 20	3	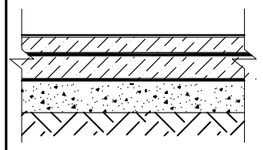	- Лінолеум (по типу) TARKETT Eclipse Premium 014 -5 мм - Шар самовирівнюючої суміші Ceresit CN69 -10 мм - Шар ніздрюватого бетону 1000кг/м3 -100 мм - Плівка поліетиленова - Утеплювач екструдований пінополістирол ρ- 35 кг/м³ -100мм - Гідроізоляція бітумна обмазочна Технонікоь (Техномаст) №24 в два шари по праймеру ТЕХНАНІКОЛЬ №1 з заводом на стіни 300 мм -. Існуюча плита перекриття -220мм	56,41
			По периметру приміщень: плінтус канелюрний 2.5мм (Сірий) галтель Dollken 25 X 25 мм	58,78 м.п
1 поверх 15, 17, 18, 19.	4	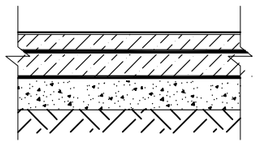	1. Керамічна плитка (керамограніт) товщ.7мм. неглазурована Cersanit Грес Е-700 30х30мм на клейовому розчині Ceresit CM-11 -15мм 2. Стяжка цементнопісчана армована сіткою ВР-1 50х50х3 -50 мм 3. Плівка поліетиленова 4. Утеплювач екструдований пінополістирол ρ- 35 кг/м³ -150мм 5. Гідроізоляція бітумна обмазочна Технонікоь (Техномаст) №24 в два шари по праймеру ТЕХНАНІКОЛЬ №1 з заводом на стіни 300 мм 6.З/б плита перекриття (існуюча) -220мм	22,34
			Плінтус з керамічної плитки (h) 100мм	38,36 м.п
Сходові клітини, ганки, пандуси.	5	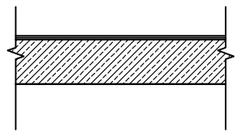	1. Керамічна плитка товщ.7мм. нековзька Cersanit Грес Е-700 30х30мм на клейовому розчині Ceresit CM-11 Plus -15мм 2. Грунтування - грунтовка Ceresit CT17 3. З/б сходові марші та площадки	112,3
			Плінтус з керамічної плитки (h) 100мм	67.00 м.п
Покриття горища	6	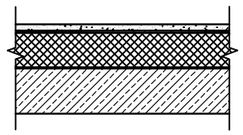	1. Стяжка з ЦПР М 150 армована сіткою Ø3А240С з чарунками 100х100мм -50мм 2. Шар поліетиленової плівки InterRais 150 мкм 3. Утеплювач - екструдований пінополістирол 35кг/куб.м³ -200 мм 4. Шар пароізоляційної плівки Stotex 110 5. З/б плита перекриття (існуюча) -220 мм	434,50

ПРИМІТКА:

1. Всі відхилення від проекту погоджувати з проектною організацією.
2. Стрічка ущільнююча для коньку покрівлі 70 м.п

ПЛІНТУС КЕРАМІЧНА ПЛИТКА

1. Грунтування (по типу) Ceresit CT-16
2. Цементно - вапняна штукатурка -10мм
3. Грунтування (по типу) Ceresit CT-17
4. Облицювання керамычною плиткою по синтетичній сітці на клейовій суміші Ceresit CM 11 Plus (h) 100мм - 20мм

Погоджено :

Зам.інв. №

Підпис і дата

Інв.№ор.

Зм.	Кільк.	Арк.	№док.	Підпис	Дата
Виконав		Білоус			08.22
Перевірив		Пономаренко			08.22
ГІП		Рудий			08.22
Норм.контр		Жупаненко			08.22

55 -АР

Капітальний ремонт медамбулаторії по вул. Богдана Хмельницького в с. Богданівка Броварського району Київської області (коригування)

Будівля амбулаторії	Стадія	Аркуш	Аркушів
	РП	9	
Експлікація підлог	ТОВ "Укржитлопроект"		

Вертикальний розріз

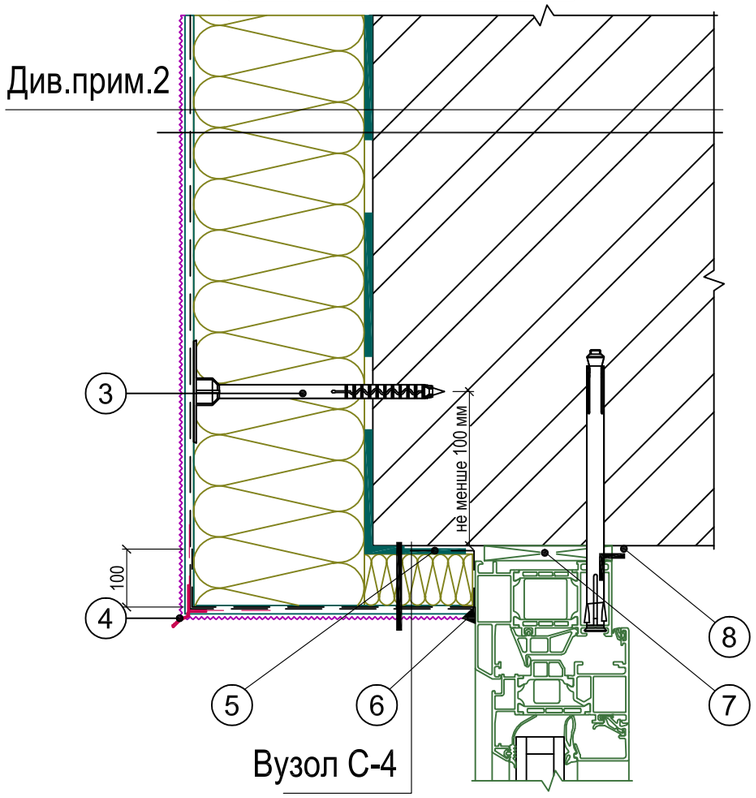

Горизонтальний розріз

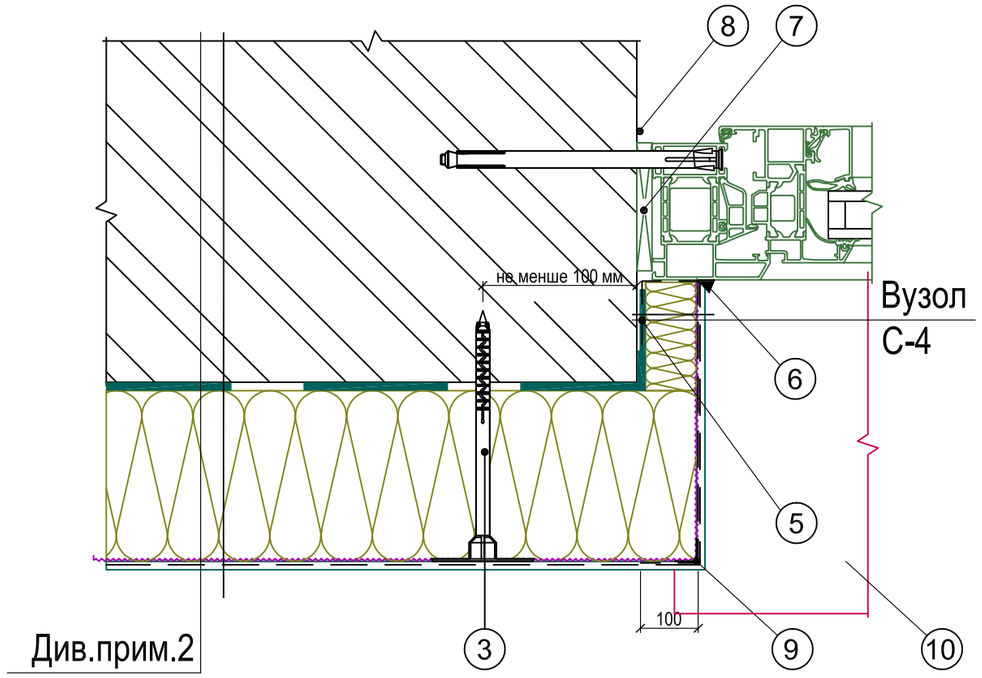

С-4

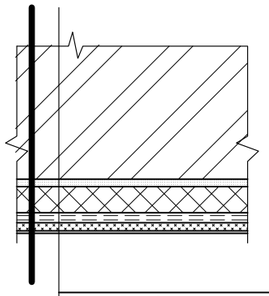

Фарба фасадна силікатна "Ceresit CT-54"	
Штукатурка декоративна "Ceresit CT 36"	- 2.5мм
Грунтуюча фарба "Ceresit CT 16"	
Шар клею "Ceresit 190" армований двома шарами сітки	-10мм.
Утеплювач: базальтові плити IZOVAT 160 , щільність 160 кг/м³ теплопровідність 0,040 Вт/м*С	-20мм.
Клеева суміш "Ceresit Ct 190"	-10мм
Грунтовка "Ceresit CT 17"	
Стіна цегляна 510 мм	

ПРИМІТКА:

1. Всі відхилення від проекту погоджувати з проектною організацією.
2. Вузол утеплення стіни С-1 див. арк. АР-7
3. Тарільчастий дюбель 10х200 мм
4. Кутник фасадний з крапельником (крапельник) з сіткою (прихованого монтажу) - 75,0 м.п
5. Додаткова армуюча сітка
6. Поліуретановий герметик " Ceresit CS 29" -180 м.п
7. Мантажна піна "Ceresit TS"
8. Стрічка Alenor внутрішня пароізоляційна віконна 100 мм -180 м.п
9. Перфорований алюмінієвий кутик -180 м.п
10. Відлив віконний див.арк.АР-4
11. Площа утеплення відкосів 56,70 м²

Зм.	Кільк.	Арк.	№док.	Підпис	Дата	55 -АР		
						Капітальний ремонт медамбулаторії по вул. Богдана Хмельницького в с. Богданівка Броварського району Київської області (коригування)		
Виконав		Білоус			08.22	Будівля амбулаторії	Стадія	Аркуш	Аркушів
Перевірив		Пономаренко			08.22		РП	10	
ГІП		Рудий			08.22				
Норм.контр		Жупаненко			08.22	Зовнішне утеплення відкосів	ТОВ "Укржитлопроект"		

Погоджено :

Зам.інв. №

Підпис і дата

Інв.№ор.

Утеплення зовнішнього відливу

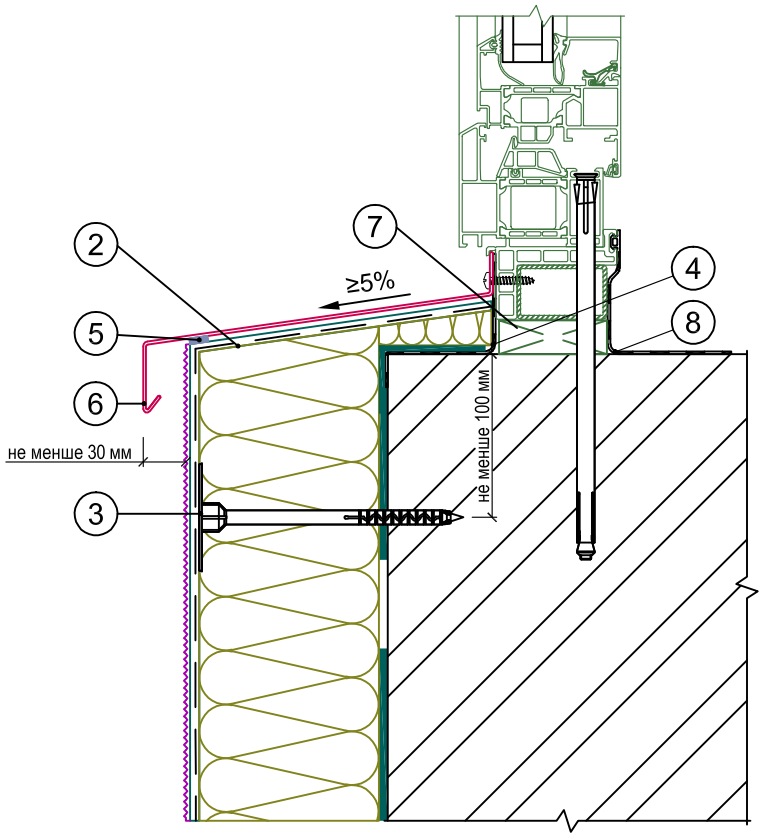

ПРИМІТКА:

1. Всі відхилення від проекту погоджувати з проектною організацією.
2. Перфорований алюмінієвий кутик
3. Тарільчастий дюбель 10х200 мм
4. Стрічка гідроізоляційна Izoplast 120мм - 75 м.п
5. Стрічка звукоізоляційна Termoizol 50 -75 м.п
6. Відлив віконний див.арк.АР-5
7. Мантажна піна "Ceresit TS"
8. Стрічка Alenor внутрішня пароізоляцйна віконна 100 мм -75.п
9. Площа 16,3 м² -(56.м.п)

Погоджено :

Зам.інв. №

Підпис і дата

Інв.№ор.

Зм.	Кільк.	Арк.	№док.	Підпис	Дата
Виконав		Білоус			08.22
Перевірив		Пономаренко			08.22
ГІП		Рудий			08.22
Норм.контр		Жупаненко			08.22

55 -АР

Капітальний ремонт медамбулаторії по вул. Богдана Хмельницького в с. Богданівка Броварського району Київської області (коригування)

Будівля амбулаторії

Стадія	Аркуш	Аркушів
РП	11	

Утеплення зовнішніх відливів

ТОВ "Укржитлопроект"

Вхідна група №2

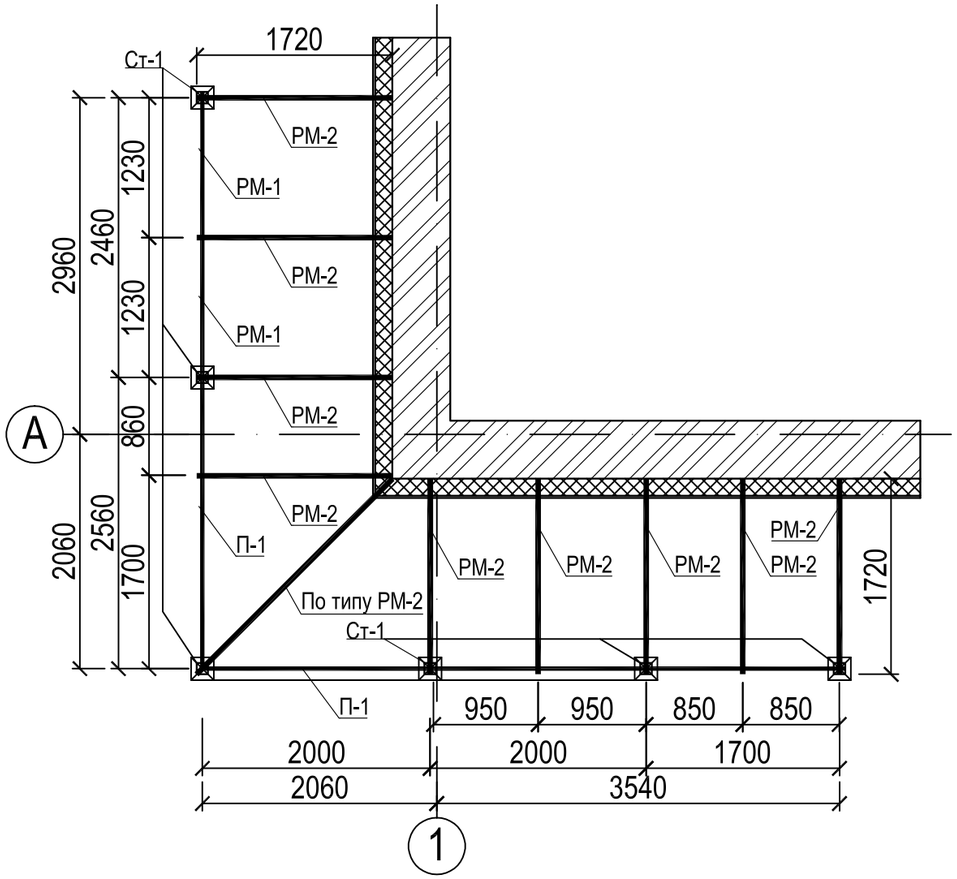

Специфікація дерев'яних елементів на вхідну групу №2

Марка поз	Найменування	Гатунок деревини	Переріз, мм		Довжина, мм	Кіл-ть,шт.	Загальна довжина, м	Об'єм деревини, м3
			В	Н				
7	Контррейка	2	30	20	-	-	21,00	0,014
8	Лати	2	50	50	-	-	66,60	0,16

Специфікація виробів та матеріалів на вхідну групу №2

Поз.	Позначення	Найменування	Кіл.	Маса од. кг	Примітки
РМ-2	КБ	Рамка металева РМ-2	10	20,7	Сталь С245
Ст-1	КБ	Стійка металева Ст-1	6	34,5	Сталь С245
ММ-1	КБ	Закладна деталь ММ-1	24	3,7	Сталь С245
П-1	КБ	Прогон П-1	1	135,0	Сталь С245

Специфікація сталі класу С245 на вироби

Марка виробу	Поз.	Переріз	Довжина мм	Кіл	Маса, кг			ДСТУ
					один.	поз.	виробу	
РМ-2	1	☐ 40х4	4,7 м.п	-	19,7	19,7	20,7	ГОСТ 8639-82
	2	—8х80	80	2	0,50	1,0		ДСТУ 8539:2015
ММ-1	3	—10х200	200	1	3,2	3,1	3,7	ДСТУ 8539:2015
	4	анкер-болт Ø12	200	4	0,16	0,6		
Ст-1	5	☐ 100х4	2800	1	34,5	34,5	34,5	ГОСТ 8639-82
П-1	6	☐ 100х4	11,5 м.п	-	135,0		135,0	ГОСТ 8639-82

Розріз а-а

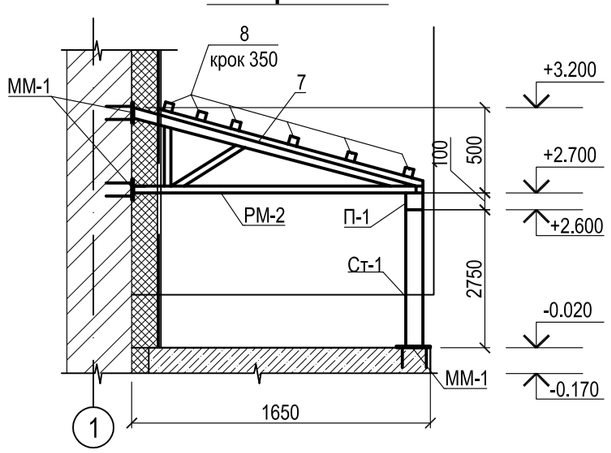

ММ-1

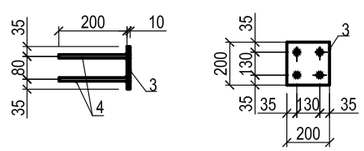

РМ-2

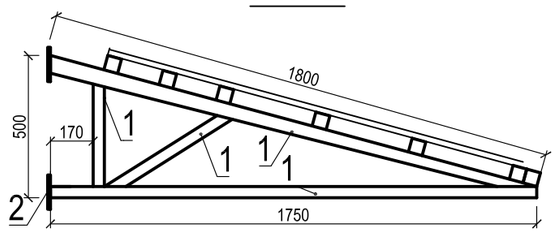

ПРИМІТКА:

1. Всі відхилення від проекту погоджувати з проектною організацією.

Зм.	Кільк.	Арк.	№док.	Підпис	Дата
Виконав		Білоус			08.22
Перевірив		Пономаренко			08.22
ГІП		Рудий			08.22
Норм.контр		Жупаненко			08.22

55 -АР

Капітальний ремонт медамбулаторії по вул. Богдана Хмельницького в с. Богданівка Броварського району Київської області (коригування)

Будівля амбулаторії

Стадія	Аркуш	Аркушів
РП	12	

Каркас навісу вхідної групи №2

ТОВ "Укржитлопроект"

Погоджено :

Зам.інв. №

Підпис і дата

Інв.№ор.

Вхідна група №2

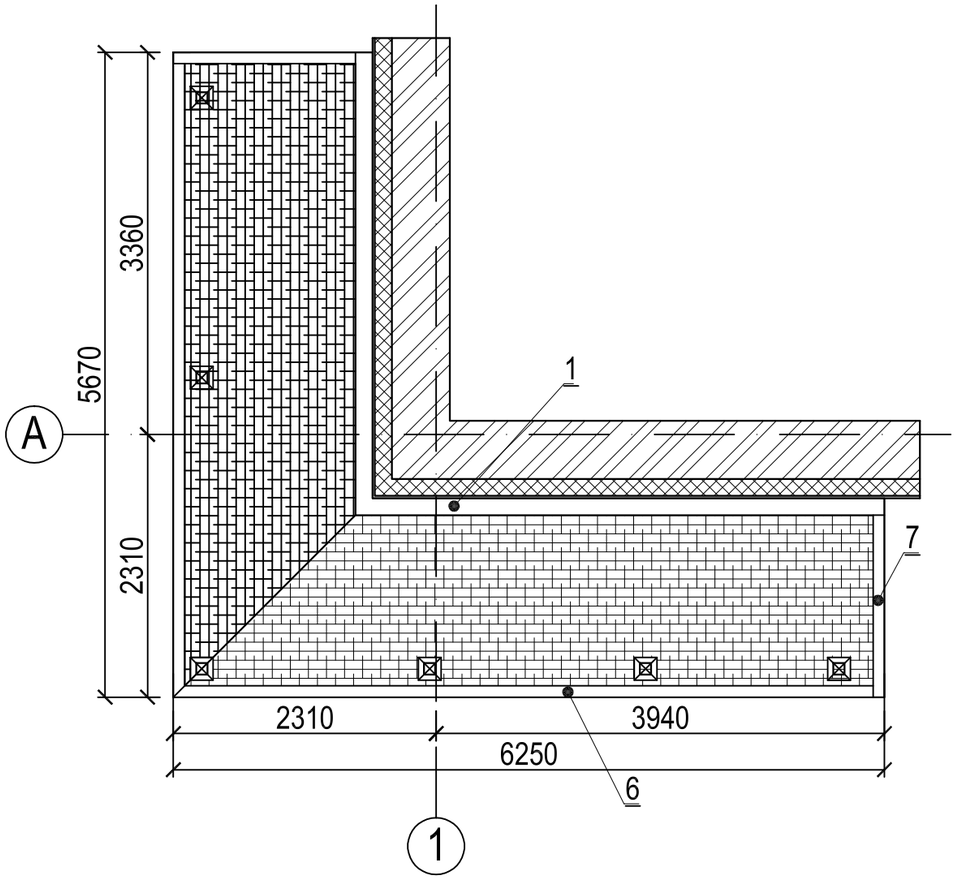

Відомість витрат матеріалу покрівлі

Поз.	Найменування		Кількість
1	3		4
1	Планка торцева глянцева "Европрофіль" колір по	RAL 8014	10 м.п
2	Підшивка софит Bryza	RAL 8014	20,5 м2
3	Металлочерепиця PSM товщина металу 0.5 мм		25,0 м2
4	ПЛАНКА ФАСКА (по типу) FASIDING		13 м.п.
5	ПЛАНКА СТАРТОВА (по типу) FASIDING		13 м.п.
6	Планка крапельник глянцева колір по	RAL 8014	13 м.п
7	Планка примикання глянцева колір по	RAL 8014	8 м.п

ПРИМІТКА:

1. Всі відхилення від проекту погоджувати з проектною організацією.
2. Оздоб

Зм.	Кільк.	Арк.	№док.	Підпис	Дата
Виконав		Білоус			08.22
Перевірив		Пономаренко			08.22
ГІП		Рудий			08.22
Норм.контр		Жупаненко			08.22

55 -АР

Капітальний ремонт медамбулаторії по вул. Богдана Хмельницького в с. Богданівка Броварського району Київської області (коригування)

Будівля амбулаторії

Стадія	Аркуш	Аркушів
РП	13	

Покриття вхідної групи №2

ТОВ "Укржитлопроект"

Погоджено :

Зам.інв. №

Підпис і дата

Інв.№ор.

Фрагмент вхідної групи №2

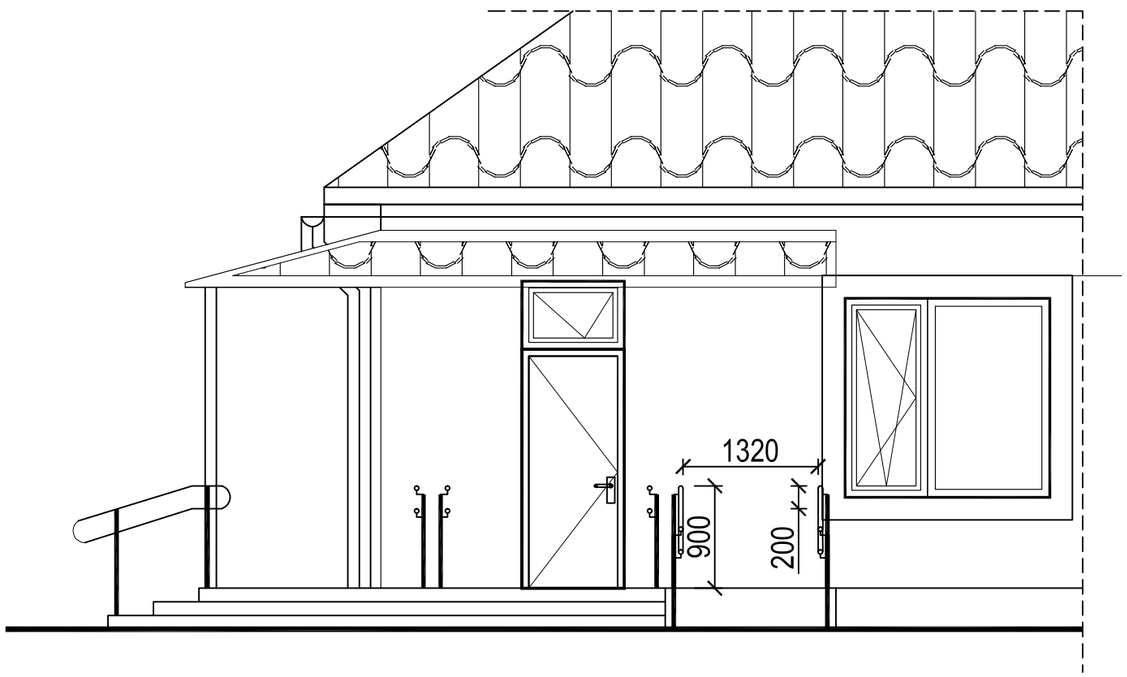

Специфікація елементів влаштування системи водостоку вхідної групи №2

Поз.	Позначення	Найменування	Одиниці виміру	Примітка
Т-1	Фірма виробник PROFIL	Труба водостічна (L-4000 мм)	2 шт.	RAL 8017
Т-2	Фірма виробник PROFIL	Ринва Ø130/100 (L-3000 мм)	5 шт.	RAL 8017
Т-3	Фірма виробник PROFIL	Заглушка жолоб права P	1 шт.	RAL 8017
Т-4	Фірма виробник PROFIL	Заглушка жолоб ліва L	1 шт.	RAL 8017
Т-5	Фірма виробник PROFIL	Кут ринви зовнішній Z 90	1 шт.	RAL 8017
Т-6	Фірма виробник PROFIL	Лійка прохідна	2 шт.	RAL 8017
Т-7	Фірма виробник PROFIL	Коліно 60°	2 шт.	RAL 8017
Т-8	Фірма виробник PROFIL	З'єднувач ринви з вкладкою	2 шт.	RAL 8017
Т-9	Фірма виробник PROFIL	Держак ринви металевий	21 шт.	RAL 8017
Т-10	Фірма виробник PROFIL	Держак труби метал. L-160	6 шт.	RAL 8017
Т-11	Фірма виробник PROFIL	Дворазтрубне коліно 60°	2 шт.	RAL 8017

Поручень Д-1
(див.прим.2)

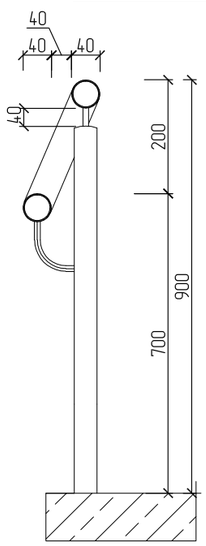

Специфікація оздоблення

Тип стіни по проекту	Дані елементів стін (назва , товщина , основа , та інш.) , мм	Площа
С-4	Штукатурка декоративно-мозаїчна силікон-акрилова з натуральним наповнювачем Ceresit CT-77 - 2 мм	5 м2
	Грунт "Ceresit" CT 16" - 3 мм	
	Клей "Ceresit" CT 190" - 2 мм	
	Склосітка штукатурна лугостійка А-160 5х5	
	Клей "Ceresit" CT 190" - 2 мм	
	Монолітний залізобетон (існуюча) -300мм	

ПРИМІТКА:
1. Всі відхилення від проекту погоджувати з проектною організацією.
2. Поручень з нержавіючої сталі Д-1 30 м.п
3. Першу да останню сходинки, та заїзд та зїзд з пантусу пофарбувати атмофсеростійкою фарбою в жовтий коліт. Ширина полоси фарбування 100мм. (L- 25 м.п)

Погоджено :
Зам.інв. №
Підпис і дата
Інв.№ор.

Зм.	Кільк.	Арк.	№док.	Підпис	Дата
Виконав		Білоус			08.22
Перевірив		Пономаренко			08.22
ГІП		Рудий			08.22
Норм.контр		Жупаненко			08.22

55 -АР

Капітальний ремонт медамбулаторії по вул. Богдана Хмельницького в с. Богданівка Броварського району Київської області (коригування)

Будівля амбулаторії	Стадія	Аркуш	Аркушів
	РП	14	
Оздоблення вхідної групи №2	ТОВ "Укржитлопроект"		

Фрагмент вхідної групи №1

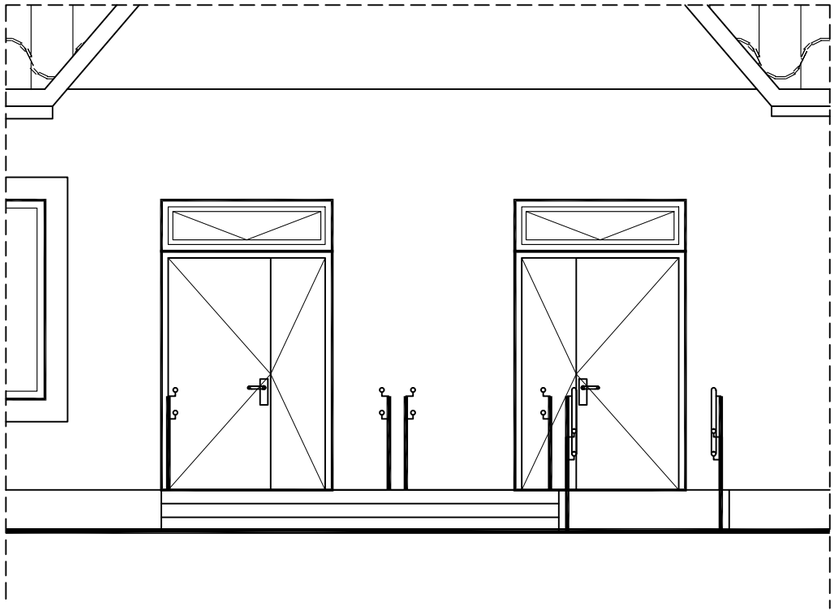

Специфікація оздоблення

Тип стіни по проекту	Дані елементів стін (назва , товщина , основа , та інш.) , мм		Площа
С-4	Штукатурка декоративно-мозаїчна силікон-акрилова з натуральним наповнювачем Ceresit CT-77	- 2 мм	5 м2
	Грунт "Ceresit" CT 16"	- 3 мм	
	Клей "Ceresit" CT 190"	- 2 мм	
	Склосітка штукатурна лугостійка А-160 5х5		
	Клей "Ceresit" CT 190"	- 2 мм	
	Монолітний залізобетон (існуюча) -300мм		

Поручень Д-1
(див.прим.2)

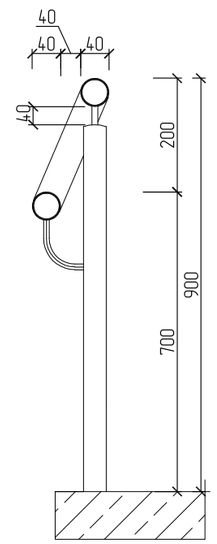

ПРИМІТКА:
1. Всі відхилення від проекту погоджувати з проектною організацією.
2. Поручень з нержавіючої сталі Д-1 22 м.п
3. Першу да останню сходинки, та заїзд та зїзд з пантусу пофарбувати атмофсеростійкою фарбою в жовтий коліт. Ширина полоси фарбування 100мм. (L- 18 м.п)

Погоджено :

Зам.інв. №

Підпис і дата

Інв.№ор.

Зм.	Кільк.	Арк.	№док.	Підпис	Дата
Виконав		Білоус			08.22
Перевірив		Пономаренко			08.22
ГІП		Рудий			08.22
Норм.контр		Жупаненко			08.22

55 -АР

Капітальний ремонт медамбулаторії по вул. Богдана Хмельницького в с. Богданівка Броварського району Київської області (коригування)

Будівля амбулаторії

Стадія	Аркуш	Аркушів
РП	15	

Оздоблення вхідної групи №1

ТОВ "Укржитлопроект"

Фрагмент вхідної групи №3

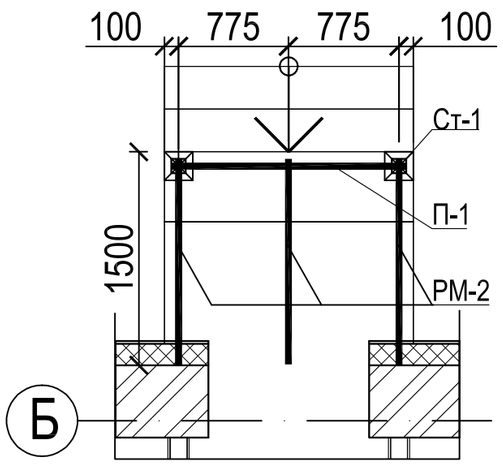

Фрагмент вхідної групи №3

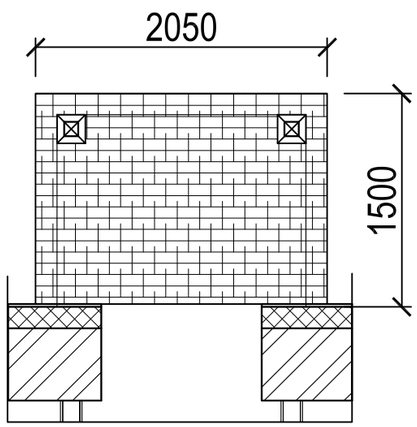

Розріз а-а

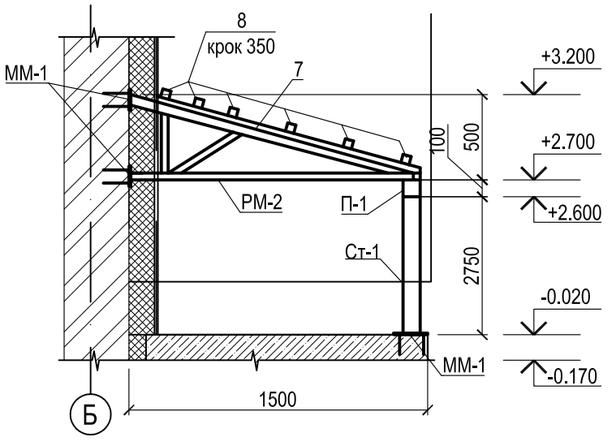

ММ-1

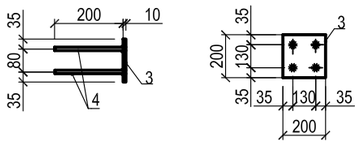

РМ-2

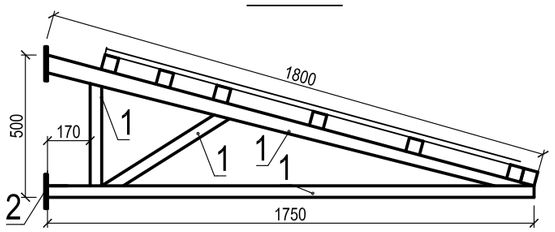

Специфікація дерев'яних елементів на вхідну групу №3

Марка поз	Найменування	Гатунок деревини	Переріз, мм		Довжина, мм	Кіл-ть,шт.	Загальна довжина, м	Об'єм деревини, $м^3$
			В	Н				
7	Контррейка	2	30	20	-	-	4	0,002
8	Лати	2	50	50	-	-	7	0,018

Специфікація виробів та матеріалів на вхідну групу №3

Поз.	Позначення	Найменування	Кіл.	Маса од. кг	Примітки
РМ-2	КБ	Рамка металева РМ-2	2	20,7	Сталь С245
Ст-1	КБ	Стійка металева Ст-1	2	34,5	Сталь С245
ММ-1	КБ	Закладна деталь ММ-1	6	3,7	Сталь С245
П-1	КБ	Прогон П-1	1	13,50	Сталь С245

Специфікація сталі класу С245 на вироби

Марка виробу	Поз.	Переріз	Довжина мм	Кіл	Маса, кг			ДСТУ
					один.	поз.	виробу	
РМ-2	1	☐ 40х4	4,7 м.п	-	19,7	19,7	20,7	ГОСТ 8639-82
	2	—8х80	80	2	0,50	1,0		ДСТУ 8539:2015
ММ-1	3	—10х200	200	1	3,2	3,1	3,7	ДСТУ 8539:2015
	4	анкер-болт Ø12	200	4	0,16	0,6		
Ст-1	5	☐ 100х4	3000	1	34,5	34,5	34,5	ГОСТ 8639-82
П-1	6	☐ 100х4	1,5 м.п	-	13,50		13,50	ГОСТ 8639-82

ПРИМІТКА:

1. Всі відхилення від проекту погоджувати з проектною організацією.
2. Поручень з нержавіючої сталі Д-1 5 м.п
3. Першу да останню сходинки, та заїзд та зїзд з пантусу пофарбувати атмофсеростійкою фарбою в жовтий коліт. Ширина полоси фарбування 100мм. (L- 18 м.п)

Зм.	Кільк.	Арк.	№док.	Підпис	Дата
Виконав		Білоус			08.22
Перевірив		Пономаренко			08.22
ГІП		Рудий			08.22
Норм.контр		Жупаненко			08.22

55 -АР

Капітальний ремонт медамбулаторії по вул. Богдана Хмельницького в с. Богданівка Броварського району Київської області (коригування)

Будівля амбулаторії

Стадія	Аркуш	Аркушів
РП	16	

Каркас навісу вхідної групи №3

ТОВ "Укржитлопроект"

Погоджено :

Зам.інв. №

Підпис і дата

Інв.№ор.

Фрагмент вхідної
групи №3

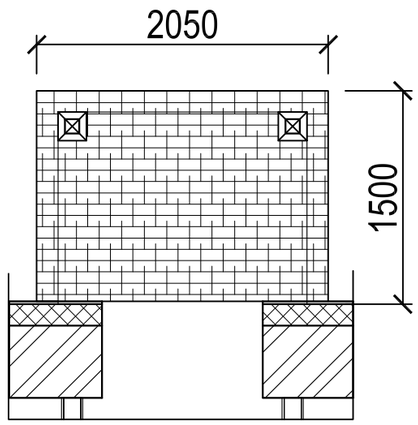

РМ-2

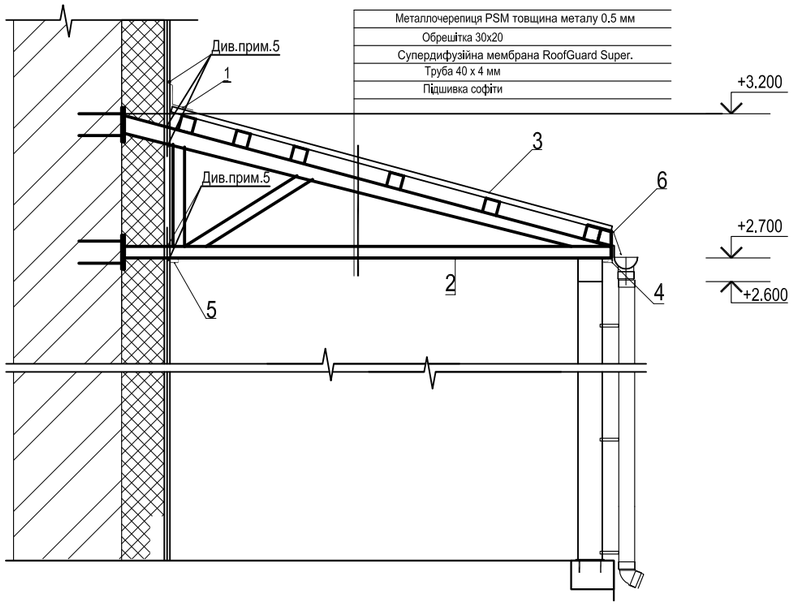

Відомість витрат матеріалу покрівлі

Поз.	Найменування		Кількість
1	3		4
1	Планка торцева глянцева "Европрофіль" колір по	RAL 8014	2 м.п
2	Підшивка софит Bryza	RAL 8014	4 м2
3	Металлочерепиця PSM товщина металу 0.5 мм		4 м2
4	ПЛАНКА ФАСКА (по типу) FASIDING		3 м.п.
5	ПЛАНКА СТАРТОВА (по типу) FASIDING		3 м.п.
6	Планка крапельник глянцева колір по	RAL 8014	2 м.п
7	Планка примикання глянцева колір по	RAL 8014	3 м.п

Оздоблення цоколю

Тип стіни по проекту	Дані елементів стін (назва , товщина , основа , та інш.) , мм		Площа
С-4	Штукатурка декоративно-мозаїчна силікон-акрилова з натуральним наповнювачем Ceresit CT-77	- 2 мм	4 м2
	Грунт "Ceresit" CT 16"	- 3 мм	
	Клей "Ceresit" CT 190"	- 2 мм	
	Склосітка штукатурна лугостійка А-160 5х5		
	Клей "Ceresit" CT 190"	- 2 мм	
	Монолітний залізобетон (існуюча) -300мм		

Специфікація елементів влаштування системи водостоку вхідної групи №3

Поз.	Позначення	Найменування	Одиниці виміру	Примітка
Т-1	Фірма виробник PROFIL	Труба водостічна (L-4000 мм)	1 шт.	RAL 8017
Т-2	Фірма виробник PROFIL	Ринва Ø130/100 (L-3000 мм)	1 шт.	RAL 8017
Т-3	Фірма виробник PROFIL	Заглушка жолоб права Р	1 шт.	RAL 8017
Т-4	Фірма виробник PROFIL	Заглушка жолоб ліва L	1 шт.	RAL 8017
Т-5	Фірма виробник PROFIL	Кут ринви зовнішній Z 90	1 шт.	RAL 8017
Т-6	Фірма виробник PROFIL	Лійка прохідна	1 шт.	RAL 8017
Т-7	Фірма виробник PROFIL	Коліно 60°	1 шт.	RAL 8017
Т-8	Фірма виробник PROFIL	Держак ринви металевий	5 шт.	RAL 8017
Т-9	Фірма виробник PROFIL	Держак труби метал. L-160	3 шт.	RAL 8017
Т-10	Фірма виробник PROFIL	Дворазтрубне коліно 60°	1 шт.	RAL 8017

ПРИМІТКА:
1. Всі відхилення від проекту погоджувати з проектною організацією.
2. Поручень з нержавіючої сталі Д-1 5 м.п
3. Першу да останню сходинки, та заїзд та зїзд з пантусу пофарбувати атмофсеростійкою фарбою в жовтий коліт. Ширина полоси фарбування 100мм. (L- 5 м.п)

Погоджено :
Зам.інв. №
Підпис і дата
Інв.№ор.

Зм.	Кільк.	Арк.	№док.	Підпис	Дата
Виконав		Білоус			08.22
Перевірив		Пономаренко			08.22
ГІП		Рудий			08.22
Норм.контр		Жупаненко			08.22

55 -АР

Капітальний ремонт медамбулаторії по вул. Богдана Хмельницького в с. Богданівка Броварського району Київської області (коригування)

Будівля амбулаторії

Стадія	Аркуш	Аркушів
РП	17	

Оздоблення вхідної групи №3

ТОВ "Укржитлопроект"

Фрагмент вхідної групи №4

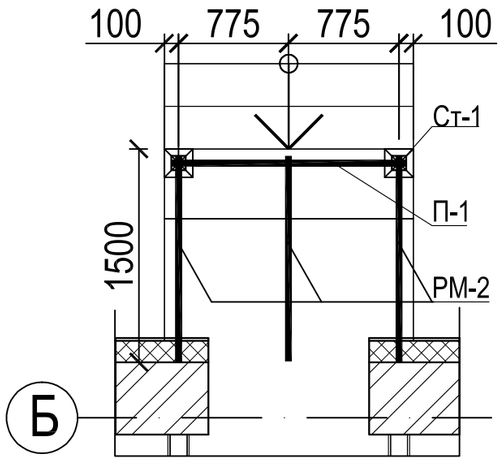

Фрагмент вхідної групи №4

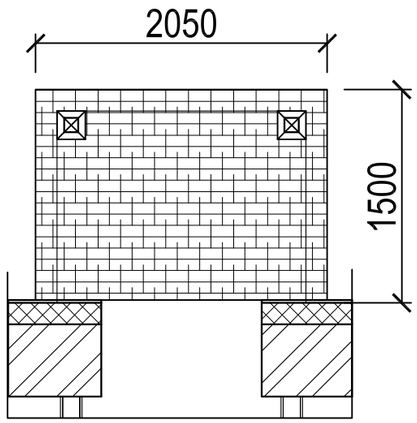

Розріз а-а

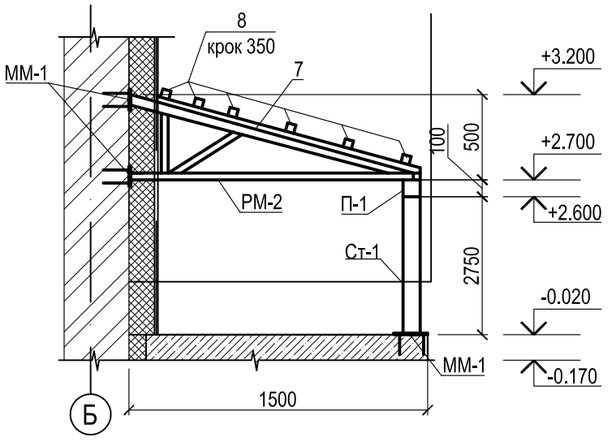

ММ-1

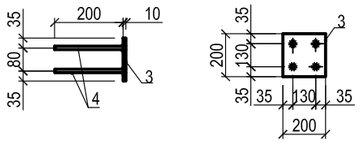

РМ-2

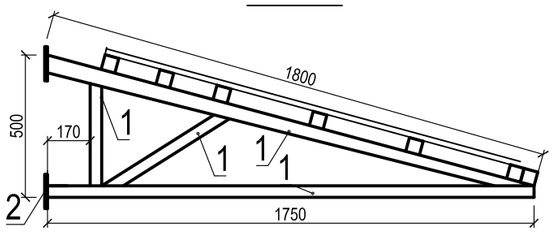

Специфікація дерев'яних елементів на вхідну групу №4

Марка поз	Найменування	Гатунок деревини	Переріз, мм		Довжина, мм	Кіл-ть,шт.	Загальна довжина, м	Об'єм деревини, $м^3$
			В	Н				
7	Контррейка	2	30	20	-	-	4	0,002
8	Лати	2	50	50	-	-	7	0,018

Специфікація виробів та матеріалів на вхідну групу №4

Поз.	Позначення	Найменування	Кіл.	Маса од. кг	Примітки
РМ-2	КБ	Рамка металева РМ-2	2	20,7	Сталь С245
Ст-1	КБ	Стійка металева Ст-1	2	34,5	Сталь С245
ММ-1	КБ	Закладна деталь ММ-1	6	3,7	Сталь С245
П-1	КБ	Прогон П-1	1	13,50	Сталь С245

Специфікація сталі класу С245 на вироби

Марка виробу	Поз.	Переріз	Довжина мм	Кіл	Маса, кг			ДСТУ
					один.	поз.	виробу	
РМ-2	1	☐ 40х4	4,7 м.п	-	19,7	19,7	20,7	ГОСТ 8639-82
	2	—8х80	80	2	0,50	1,0		ДСТУ 8539:2015
ММ-1	3	—10х200	200	1	3,2	3,1	3,7	ДСТУ 8539:2015
	4	анкер-болт Ø12	200	4	0,16	0,6		
Ст-1	5	☐ 100х4	3000	1	34,5	34,5	34,5	ГОСТ 8639-82
П-1	6	☐ 100х4	1,5 м.п	-	13,50		13,50	ГОСТ 8639-82

ПРИМІТКА:

1. Всі відхилення від проекту погоджувати з проектною організацією.
2. Поручень з нержавіючої сталі Д-1 5 м.п
3. Першу да останню сходинки, та заїзд та зїзд з пантусу пофарбувати атмофсеростійкою фарбою в жовтий коліт. Ширина полоси фарбування 100мм. (L- 18 м.п)

Зм.	Кільк.	Арк.	№док.	Підпис	Дата
Виконав		Білоус			08.22
Перевірив		Пономаренко			08.22
ГІП		Рудий			08.22
Норм.контр		Жупаненко			08.22

55 -АР

Капітальний ремонт медамбулаторії по вул. Богдана Хмельницького в с. Богданівка Броварського району Київської області (коригування)

Будівля амбулаторії

Стадія	Аркуш	Аркушів
РП	18	

Каркас навісу вхідної групи №4

ТОВ "Укржитлопроект"

Погоджено :

Зам.інв. №

Підпис і дата

Інв.№ор.

Фрагмент вхідної групи №4

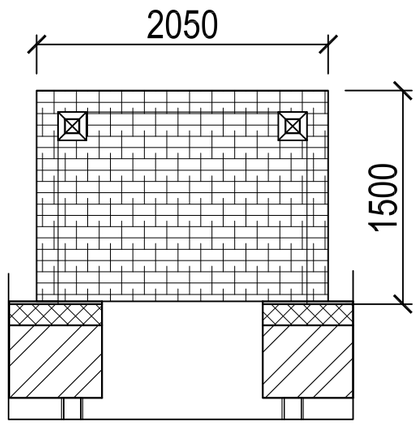

РМ-2

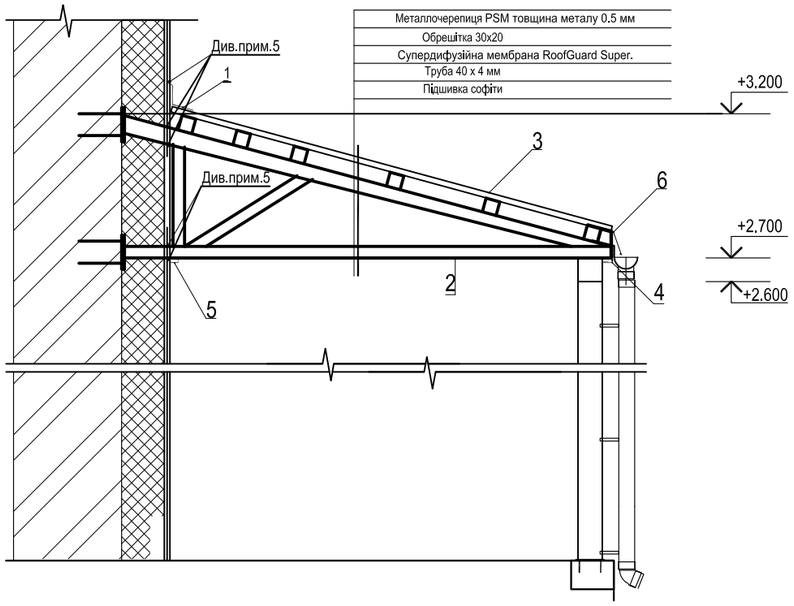

Відомість витрат матеріалу покрівлі

Поз.	Найменування		Кількість
1	3		4
1	Планка торцева глянцева "Европрофіль" колір по	RAL 8014	2 м.п
2	Підшивка софит Bryza	RAL 8014	4 м2
3	Металлочерепиця PSM товщина металу 0.5 мм		4 м2
4	ПЛАНКА ФАСКА (по типу) FASIDING		3 м.п.
5	ПЛАНКА СТАРТОВА (по типу) FASIDING		3 м.п.
6	Планка крапельник глянцева колір по	RAL 8014	2 м.п
7	Планка примикання глянцева колір по	RAL 8014	3 м.п

Оздоблення цоколю

Тип стіни по проекту	Дані елементів стін (назва , товщина , основа , та інш.) , мм		Площа
С-4	Штукатурка декоративно-мозаїчна силікон-акрилова з натуральним наповнювачем Ceresit CT-77	- 2 мм	4 м2
	Грунт "Ceresit" CT 16"	- 3 мм	
	Клей "Ceresit" CT 190"	- 2 мм	
	Склосітка штукатурна лугостійка А-160 5х5		
	Клей "Ceresit" CT 190"	- 2 мм	
	Монолітний залізобетон (існуюча) -300мм		

Специфікація елементів влаштування системи водостоку вхідної групи №4

Поз.	Позначення	Найменування	Одиниці виміру	Примітка
Т-1	Фірма виробник PROFIL	Труба водостічна (L-4000 мм)	1 шт.	RAL 8017
Т-2	Фірма виробник PROFIL	Ринва Ø130/100 (L-3000 мм)	1 шт.	RAL 8017
Т-3	Фірма виробник PROFIL	Заглушка жолоб права Р	1 шт.	RAL 8017
Т-4	Фірма виробник PROFIL	Заглушка жолоб ліва L	1 шт.	RAL 8017
Т-5	Фірма виробник PROFIL	Кут ринви зовнішній Z 90	1 шт.	RAL 8017
Т-6	Фірма виробник PROFIL	Лійка прохідна	1 шт.	RAL 8017
Т-7	Фірма виробник PROFIL	Коліно 60°	1 шт.	RAL 8017
Т-8	Фірма виробник PROFIL	Держак ринви металевий	5 шт.	RAL 8017
Т-9	Фірма виробник PROFIL	Держак труби метал. L-160	3 шт.	RAL 8017
Т-10	Фірма виробник PROFIL	Дворазтрубне коліно 60°	1 шт.	RAL 8017

ПРИМІТКА:

1. Всі відхилення від проекту погоджувати з проектною організацією.
2. Поручень з нержавіючої сталі Д-1 5 м.п
3. Першу да останню сходинки, та заїзд та зїзд з пантусу пофарбувати атмофсеростійкою фарбою в жовтий коліт. Ширина полоси фарбування 100мм. (L- 5 м.п)

Погоджено :

Зам.інв. №

Підпис і дата

Інв.№ор.

Зм.	Кільк.	Арк.	№док.	Підпис	Дата
Виконав		Білоус			08.22
Перевірив		Пономаренко			08.22
ГІП		Рудий			08.22
Норм.контр		Жупаненко			08.22

55 -АР

Капітальний ремонт медамбулаторії по вул. Богдана Хмельницького в с. Богданівка Броварського району Київської області (коригування)

Будівля амбулаторії

Стадія	Аркуш	Аркушів
РП	19	

Оздоблення вхідної групи №4

ТОВ "Укржитлопроект"

Розріз 1-1

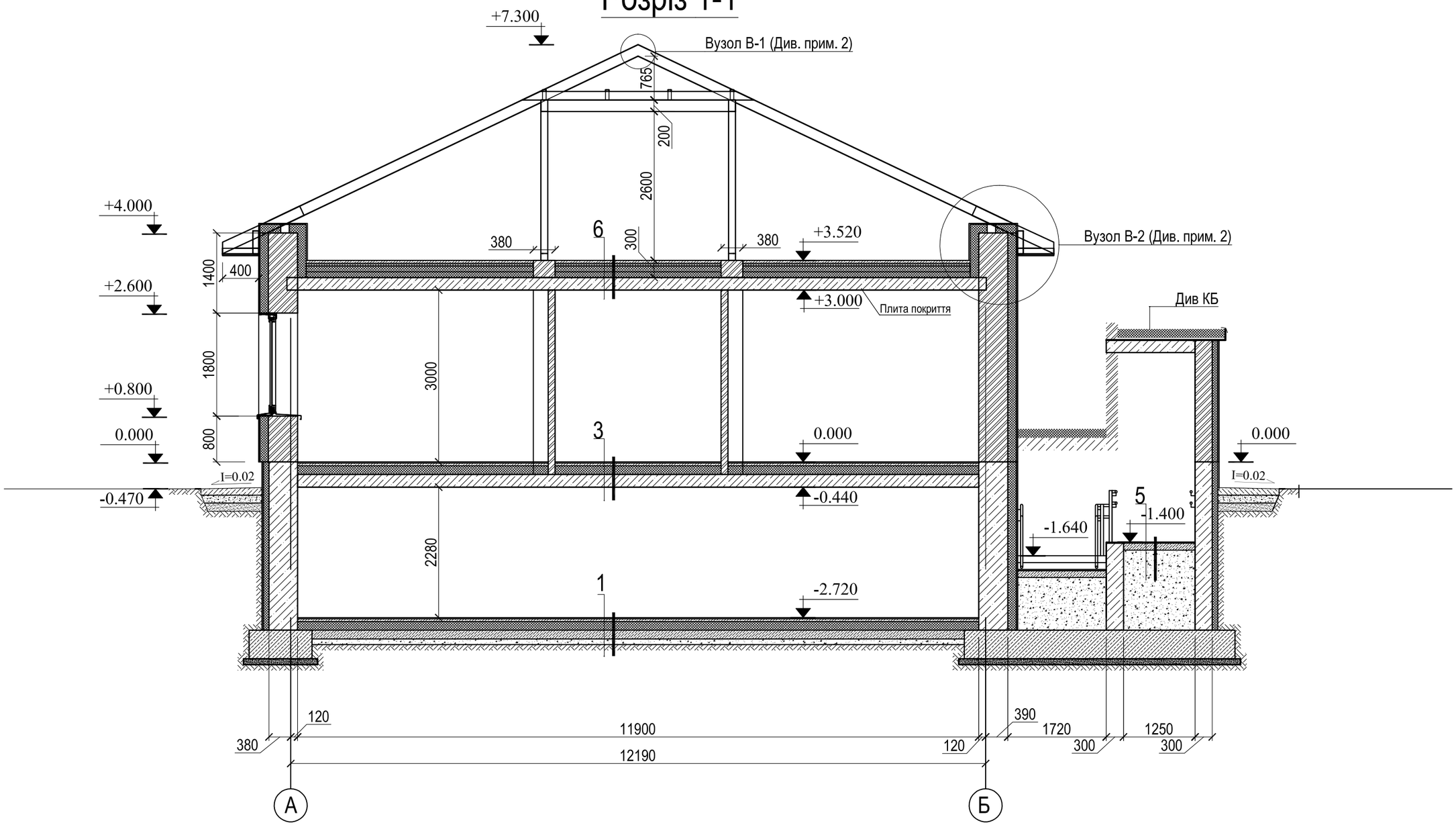

ПРИМІТКА:

1. Всі відхилення від проекту погоджувати з проектною організацією.
2. Вузли В-1, В-2 див.окремий аркуш АР.Арк-8

Зм.	Кільк.	Арк.	№док.	Підпис	Дата
Виконав		Білоус			08.22
Перевірив		Пономаренко			08.22
ГІП		Рудий			08.22
Норм.контр		Жупаненко			08.22

55 -АР

Капітальний ремонт медамбулаторії по вул. Богдана Хмельницького в с. Богданівка Броварського району Київської області (коригування)

Будівля амбулаторії	Стадія	Аркуш	Аркушів
	РП	20	
Розріз 1-1	ТОВ "Укржитлопроект"		

Погоджено :

Зам.інв. №

Підпис і дата

Інв.№ор.

Фасад в осях 1-4

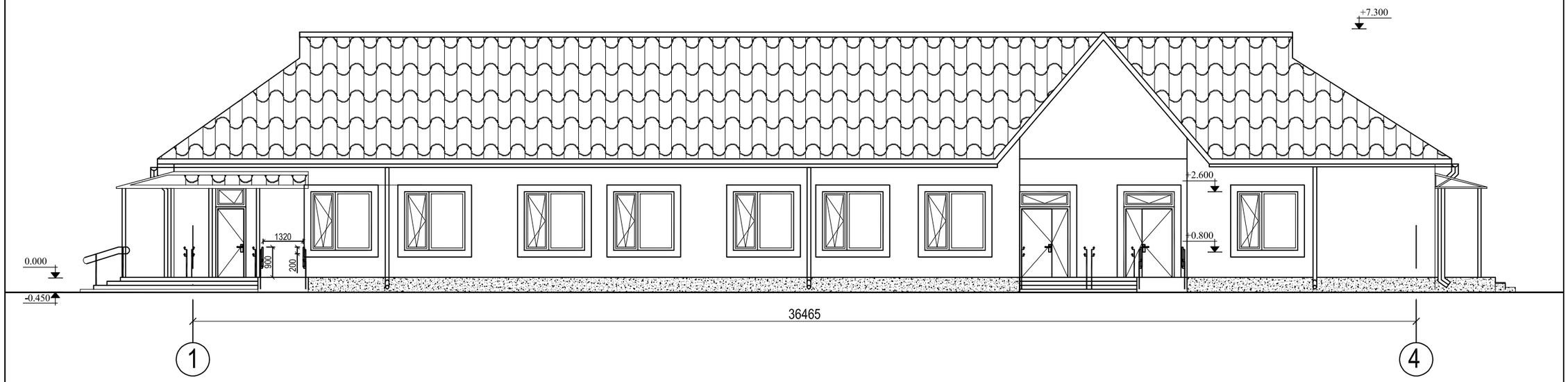

Фасад в осях 4-1

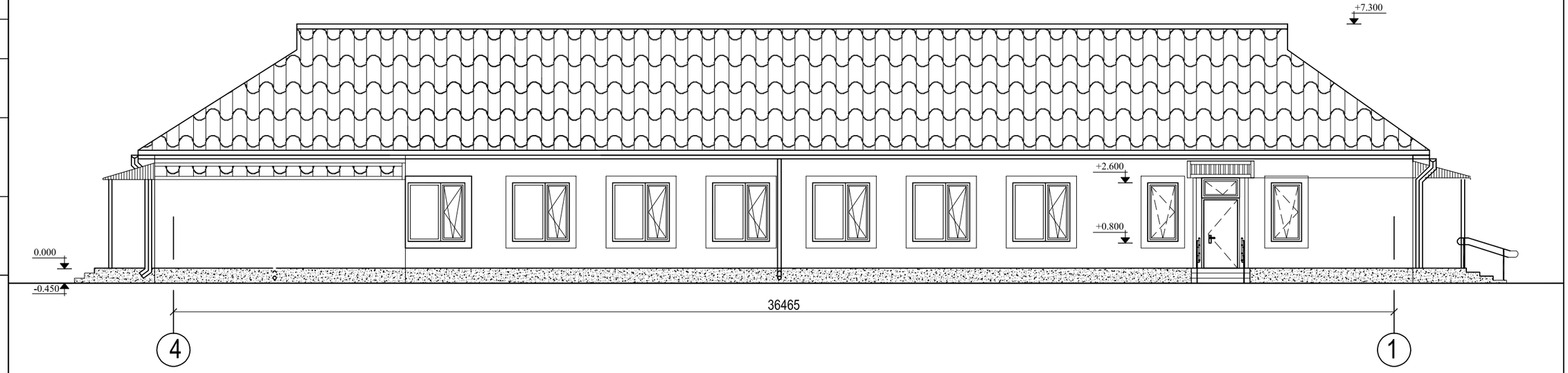

ПРИМІТКА:

1. Всі відхилення від проекту погоджувати з проектною організацією.

Зм.	Кільк.	Арк.	№док.	Підпис	Дата
Виконав		Білоус			08.22
Перевірив		Пономаренко			08.22
ГІП		Рудий			08.22
Норм.контр		Жупаненко			08.22

55 -АР

Капітальний ремонт медамбулаторії по вул. Богдана Хмельницького в с. Богданівка Броварського району Київської області (коригування)

Будівля амбулаторії

Стадія	Аркуш	Аркушів
РП	21	

Фасад в осях 1-4, 4-1

ТОВ "Укржитлопроект"

Погоджено :

Зам.інв. №

Підпис і дата

Інв.№ор.

Фасад в осях Б-А

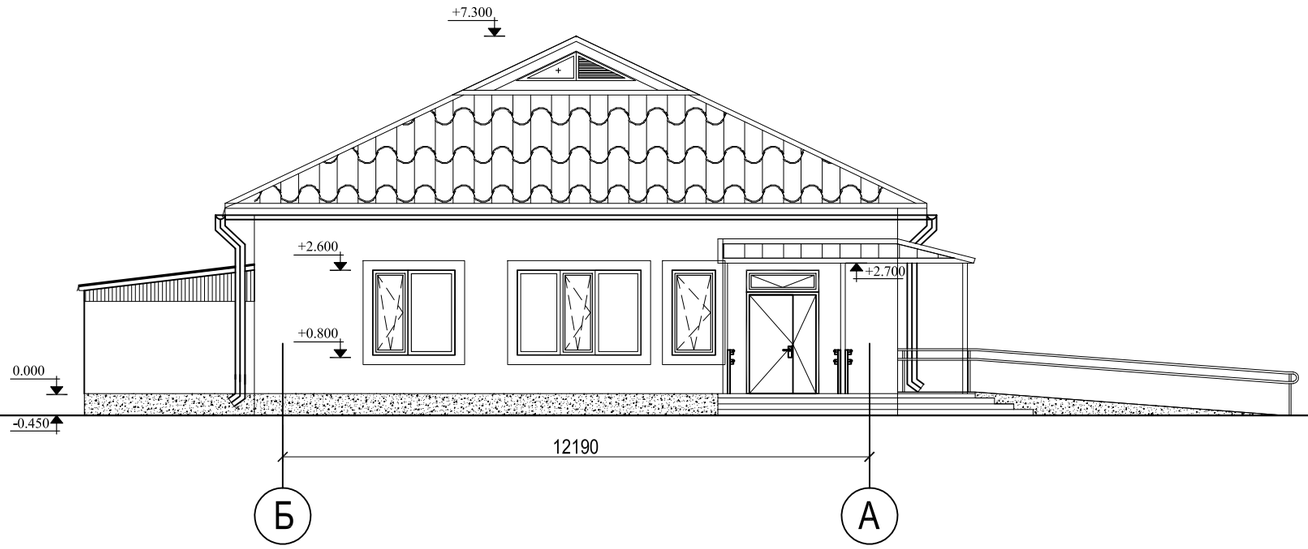

Фасад в осях А-Б

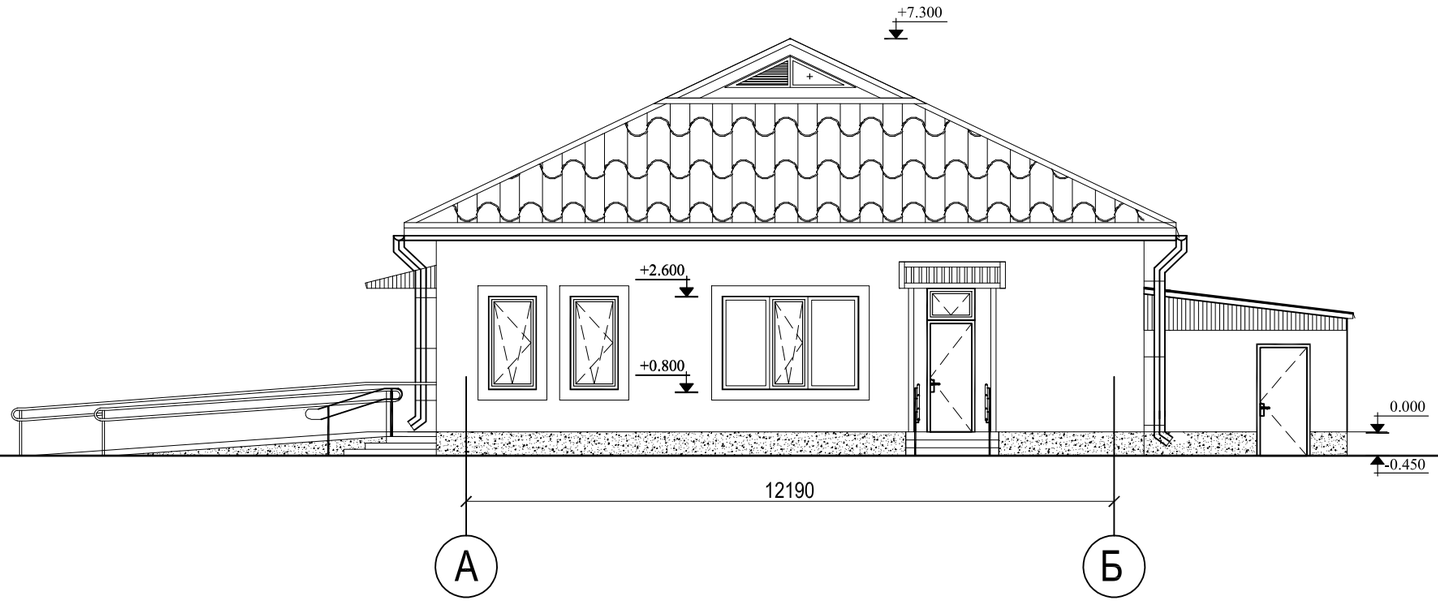

ПРИМІТКА:

1. Всі відхилення від проекту погоджувати з проектною організацією.

Зм.	Кільк.	Арк.	№док.	Підпис	Дата
Виконав		Білоус			08.22
Перевірив		Пономаренко			08.22
ГІП		Рудий			08.22
Норм.контр		Жупаненко			08.22

55 -АР

Капітальний ремонт медамбулаторії по вул. Богдана Хмельницького в с. Богданівка Броварського району Київської області (коригування)

Будівля амбулаторії	Стадія	Аркуш	Аркушів
	РП	22	
Фасад в осях А-Б, Б-А	ТОВ "Укржитлопроект"		

Погоджено :

Зам.інв. №

Підпис і дата

Інв.№ор.

Фрагмент плану

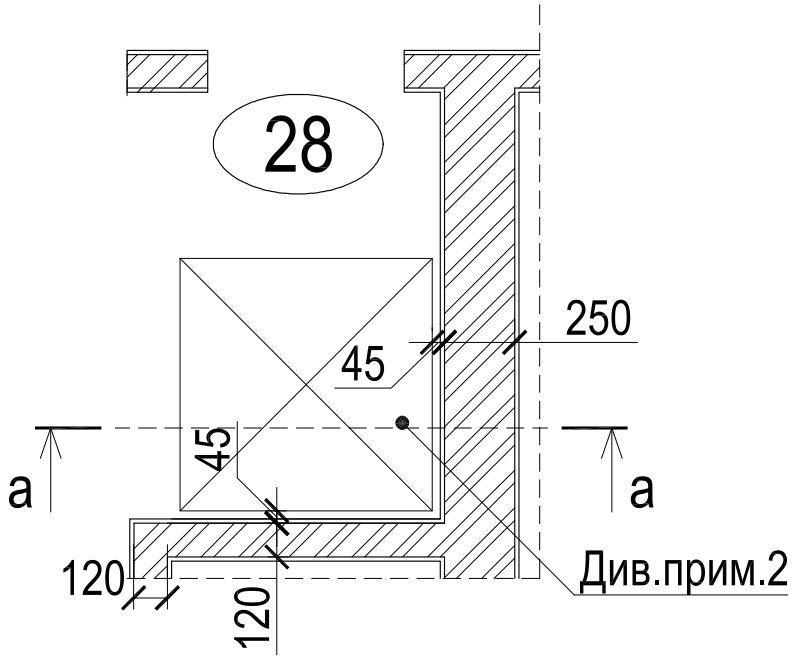

а-а

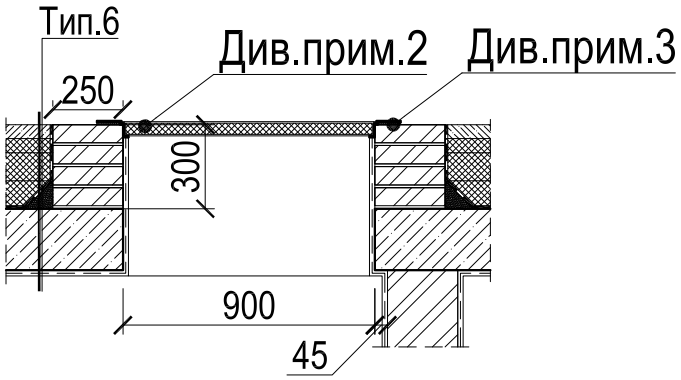

ПРИМІТКА:

1. Всі відхилення від проекту погоджувати з проектною організацією.
2. Люк протипожежний EI-30 1шт.
3. Герметизація протипожежною монтажною піною Soudal Soudafoam FR
4. Даний аркуш розглядати разом з аркушем АР-2

Погоджено :

Зам.інв. №

Підпис і дата

Інв.№ор.

Зм.	Кільк.	Арк.	№док.	Підпис	Дата
Виконав		Білоус			08.22
Перевірив		Пономаренко			08.22
ГІП		Рудий			08.22
Норм.контр		Жупаненко			08.22

55 -АР

Капітальний ремонт медамбулаторії по вул. Богдана Хмельницького в с. Богданівка Броварського району Київської області (коригування)

Будівля амбулаторії

Стадія	Аркуш	Аркушів
РП	23	

Монтаж протипожежного люку виходу на горище

ТОВ "Укржитлопроект"

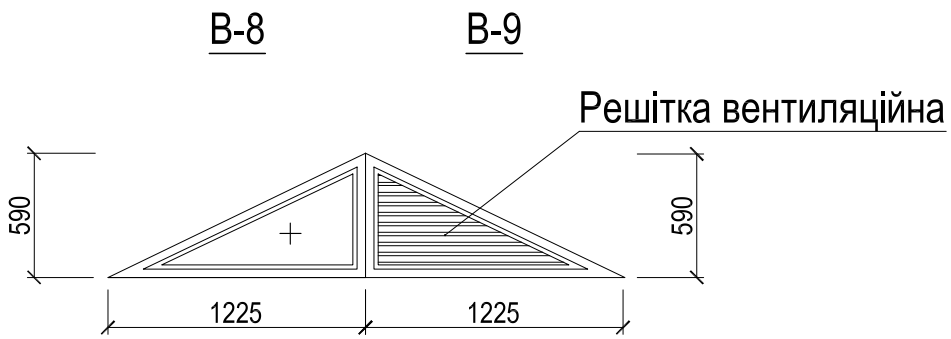

Специфікація елементів заповнення прорізів

Поз.	Позначення	Найменування	Кількість на поверх				Маса од.,кг	Примітка
			Покрівля			Всього		
		ВІКНА						
В-8	ДСТУ EN 14351-1:2020	Трикутне 1225 (b) x 590 (h)	2	-	-	2	-	RAL 9003
В-9	Вентиляційна решітка ПВХ	1225 (b) x 590 (h)	2	-	-	2	-	RAL 9003
		Підвіконники						
	Підвіконна дошка ПВХ	300 x 1325 x 20 мм	4	-	-	4	-	RAL 9003
		Відливи підвіконні сталеві з полімерним покриттям						
	Відливи	250 x 1325 x 20 мм	4	-	-	4	-	RAL 9003

ПРИМІТКА:

1. Всі відхилення від проекту погоджувати з проектною організацією.
2. Вікна однокамерні

Погоджено :

Зам.інв. №

Підпис і дата

Інв.№ор.

Зм.	Кільк.	Арк.	№док.	Підпис	Дата
Виконав		Білоус			08.22
Перевірив		Пономаренко			08.22
ГІП		Рудий			08.22
Норм.контр		Жупаненко			08.22

55 -АР

Капітальний ремонт медамбулаторії по вул. Богдана Хмельницького в с. Богданівка Броварського району Київської області (коригування)

Будівля амбулаторії

Стадія	Аркуш	Аркушів
РП	24	

Вікна та решітки покрівлі

ТОВ "Укржитлопроект"