У К Р А Ї Н А

ТОВ «УКРЖИТЛОПРОЕКТ»

Юридична адреса: 03186, Київ-186, вул. Авіаконструктора Антонова, 5, к.510.
Поштова адреса: 03186, Київ-186, а/с №65.
тел./факс:531-34-03. E-mail: ZHILPRO@UKR.NET,
http:// ZHILPRO.ORG.UA

РОБОЧИЙ ПРОЕКТ

«Капітальний ремонт медамбулаторії по вул. Богдана Хмельницького в с. Богданівка Броварського району Київської області» (коригування)

55 - ПЗ

Пояснювальна записка.
Вихідні дані. Креслення

Том 1

Погоджено:

Зам. Інв. №

Підпис і дата

Інв. № ор.

Директор _____ ***Ф.Ф. ТОРОПЦЕВ***

Головний інженер проекту _____ ***Т.М. РУДИЙ***

2024

Позначення	Найменування	Сторінка
55 – ПЗ.ЗМ	**Зміст книги**	
55 – ПЗ.СП	**Склад проекту**	
55 – ПЗ	**Пояснювальна записка**	
	Вихідні дані	
	Креслення:	
55 – АР	Креслення марки АР	
55 – КБ	Креслення марки КБ	
55 – ОВ	Креслення марки ОВ	
5 5 – ВК	Креслення марки ВК	
55 – ЕТР	Креслення марки ЕТР	
55 – ПС	Креслення марки ПС	
5 5 – БЗ	Креслення марки БЗ	

Зм.	Кільк.	Арк.	№док.	Підпис	Дата	55 – ЗМ		
ГІП		Рудий			02.24	Зміст книги	Стадія	Аркуш	Аркушів
							РП	1	1
							ТОВ «УКРЖИТЛОПРОЕКТ» м. Київ		

Зам. Інв. №

Підпис і дата

Інв. № ор.

Номер тому	Позначення	Найменування	Примітка
1	55 – ПЗ	Пояснювальна записка, вихідні дані, креслення.	
2	55 – ЕЕ	Енергоефективність	
3	55 – КОШТ	Зведений кошторисний розрахунок вартості будівництва. Об’єктний та локальні кошториси	

Зм.	Кільк.	Арк.	№док.	Підпис	Дата	55 – СП		
ГІП		Рудий			02.24	Склад проекту	Стадія	Аркуш	Аркушів
							РП	1	1
							ТОВ «УКРЖИТЛОПРОЕКТ» м. Київ		

Зам. Інв. №

Підпис і дата

Інв. № ор.

Підтвердження ГІПа

Робочий проект **«Капітальний ремонт медамбулаторії по вул. Богдана Хмельницького в с. Богданівка Броварського району Київської області» (коригування)** розроблено відповідно до чинних норм, правил і стандартів.

Головний інженер проекту Т.М. Рудий

М.П. *(Кваліфікаційний сертифікат інженера-проектувальника № 017873 Серія АР від 16.11.2021 р., виданий Всеукраїнською громадською організацією «Гільдія проектувальників у будівництві»)*

						55 – ПД		
Зм.	Кільк.	Арк.	№док.	Підпис	Дата		Стадія	Аркуш	Аркушів
ГІП		Рудий			02.24	Підтвердження ГІП'а	РП	1	1
							ТОВ «УКРЖИТЛОПРОЕКТ» м. Київ		

Зам. Інв. №

Підпис і дата

Інв. № ор.

1.Загальні дані

1.1. Підстава для розроблення проекту

Підставою для розробки проекту: «**Капітальний ремонт медамбулаторії по вул. Богдана Хмельницького в с. Богданівка Броварського району Київської області» (коригування)**

- завдання на проектування;
- інші документи, які додаються і розділі «Вихідні дані»;
- ДБН В.2.2-10:2022 «Заклади охорони здоров'я».

Коригування проектно-кошторисної документації передбачає зміна планувальних рішень і відповідності із медичним завданням та ДБН В.2.2-10:2022.

1.2. Характеристика майданчику будівництва

Існуюча двоповерхова будівля медамбулаторії розташована по вул. Богдана Хмельницького, 124 в с.Богданівка Броварського району Київської області.

Оточуюча забудова – садибна забудова.

Рельєф земельної ділянки спокійний, з невеликим ухилом.

1.3. Коротка характеристика об'єкта

Будівля, що підлягає капітальному ремонту, знаходиться за адресою: вул. Богдана Хмельницького, 124 в с. Богданівка Броварського району Київської області.

Об'єкт являє собою одноповерхову цегляну будівлю з підвальною частиною під частиною забудови. Конструктивна схема – безкаркасна, з повздовжніми та поперечними несучими стінами. Фундамент – стрічков. Зовнішні та внутрішні стіни виконані із повнотілої цегли на цементно-піщаному розчині. Товщина зовнішніх стін – 380 мм, внутрішніх - 380 мм. Перегородки – цегляні. Дах – скатний, покрівля – азбестоцементні хвилясті листи. Основні габаритні розміри 37,6х13,4 м, площа забудови – 587,00 м^2.

Будівля обладнана основними інженерними комунікаціями – водопостачання, каналізування, опалення, електропостачання.

Будівля, що підлягає капітальному ремонту не є об'єктом культурної спадщини та не входить у будь-які зони регулювання забудови.

Згідно медичної програми застосування медичних газів не передбачається.

Медичні відходи після маніпуляцій передбачається тимчасово зберігати в приміщені притирального інвентарю в спеціальній тарі. Вивезення медичних відходів виконується спеціалізованою організацією.

1.4. Відомості про черги будівництва та пускові комплекси

Капітальний ремонт будівлі передбачається виконувати в одну чергу

1.5. Інженерно-технічні заходи цивільного захисту (цивільної оборони)

Проект капітального ремонту медамбулаторії передбачає розміщення в існуючому підвальному поверсі захисну споруду подвійного призначення згідно п. 4.7 ДБН В.2.2-10:2019.

В приміщенні підвалу передбачається перебування не більше 50 осіб.

Доступ а підвальні приміщення передбачається через окремий вхід з вулиці.

В приміщеннях підвалу передбачено систему вентиляції, опалення, розміщено санвузол із санітарним обладнанням.

В разі необхідності переведення та пристосування підвального поверху під захисну споруду (ЗС), необхідно провести наступні заходи:

- розробити план організації робіт по переведенню та пристосуванню підвального приміщення в терміни, що встановлені ДБН В.2.2.5-23 не більше ніж за 12 годин;
- розчищення проходів до приміщення та включення світлових покажчиків «Вхід»;
- перевірку ущільнення вхідних дверей до коробок та у випадку необхідності, відремонтувати ущільнення;
- винести з приміщення матеріали та інвентар, що не потрібні для експлуатації ЗС;
- доставку та монтаж в пристосованому приміщенні обладнання та інвентарю для людей, які переховуються (нари та лавки для лежання та сидіння, ємності для води, радіоприймач, переносні ліхтарі, шанцевий інструмент);
- підготовку до експлуатації систем інженерного забезпечення приміщення;

- перевірка стану аварійного освітлення;
- по зв'язку - перевірка роботи радіоприймача прийому центральної станції радіомовлення;
- передбачити запас питної води в ємностях із розрахунку 3 л/доб. на 1 чол.;
- для збору сухих відходів передбачити мішки із розрахунку 1 л/доб. на 1 чол;
- у коридорі, перед входом до приміщення, встановити вішалку для розміщення забрудненого одягу;
- забезпечити переносними ліхтарями в якості резервного освітлення;
- забезпечити наявність медичного поста та засобами надання медичної допомоги;
- забезпечити наявність засобів пожежогасіння.

Відомість учасників проектування

Розділ проекту	Посада	Ініціали, призвище	Підпис
Архітектурні рішення	Архітектор	Пономаренко В.М.	
	Архітектор	Білоус М.В.	
Конструктивні рішення	Фахівець	Туманов Ф.М.	
	Головний інженер проекту	Рудий Т.М.	
Опалення та вентиляція	Фахівець	Бенеда Є.О.	
Водопостачання та водовідведення			
	Фахівець	Щебетюк О.В.	
Електротехнічна частина	Фахівець	Чередник Н.В.	
Кошторис	Фахівець	Щебетюк І.О.	

1.6. Техніко-економічні показники

«Капітальний ремонт медамбулаторії по вул. Богдана Хмельницького в с. Богданівка Броварського району Київської області. (коригування)

Найменування показника	Од. виміру	Позначення
Вид будівництва	Капітальний ремонт	
Ступень вогнестійкості	III	
Поверховість	поверх	1
Загальна площа приміщень	$м^2$	541,81
Корисна площа	$м^2$	407,28
Розрахункова площа	$м^2$	375,46
Будівельний об'єм, в т. ч.	$м^3$	3226,2
• вище 0.000	$м^3$	2870,0
• нижче 0.000	$м^3$	351,2
Площа забудови	$м^2$	587,0
Річні потреби		
- у воді	тис. м3	0,6789
- у електроенергії	тис.кВт*год	0,118613
- в умовному паливі	тис.т	0,008
- в тепловій енергії	Гкал	53,6
Загальна кошторисна вартість будів-цтва	тис. грн.	19319,257
- в т.ч. БМР	тис. грн.	14656,041
- вартість устаткування	тис. грн.	515,767
- інші витрати	тис. грн.	4147,449

2. АРХІТЕКТУРНІ РІШЕННЯ

2.1 Загальні вказівки

Робочий проект" **Капітальний ремонт медамбулаторії по вул. Богдана Хмельницького в с. Богданівка Броварського району Київської області" (коригування),** розроблено згідно завдання на проектування та ДБН В.2.2-10:2022 «Заклади охорони здоров'я».

Характеристика об'єкту:

- Клас наслідків (відповідальності) будинку – СС1;
- Ступінь вогнестійкості будинку - III;
- Строк експлуатації будинку - 50 років;
- Кліматичний район будівництва -I;
- Розрахункова температура зовнішнього повітря - 22 °С;
- Розрахункова температура внутрішнього повітря + 21 °С;
- Характеристичне снігове навантаження: 1600 Па, 5 географічний район;
- Характеристичне вітрове навантаження: 450 Па, 2 географічний район;
- Глибина промерзання ґрунту - 1,0 м.

Проект капітального ремонту будівлі передбачає наступні види робіт :

1. Утеплення будівлі, а саме:
   - 1.1. Утеплення підвалу;
   - 1.2. Утеплення цоколю;
   - 1.3. Утеплення зовнішніх стін;
   - 1.4. Утеплення зовнішніх відкосів віконних та дверних прорізів;
   - 1.5. Утеплення внутрішніх поверхонь стін горища, парапетів;
   - 1.6. Утеплення перекриття горища

1.7. Частковий демонтаж існуючих стін та перегородок

1.8. Влаштування цегляних перегородок 120мм;

1.9. Влаштування цегляних стін 250 мм;

1.10. Демонтаж існуючих покриттів підлог;

1.11. Влаштування підлог та покриттів;

1.12. Демонтаж дверей зовнішніх та внутрішніх;

1.13. Демонтаж вікон;

1.14. Монтаж дверних конструкцій;

1.15. Монтаж віконних конструкцій;

1.16. Влаштування підвіконників та відливів;

1.17. Демонтаж існуючого оздоблення стін та стель;

1.18. Влаштування опорядження стін та стелі;

1.19. Влаштування відмостки;

1.20. Ремонт покрівлі;

1.21. Влаштування вхідних груп згідно потреб МНГ;

1.22. Влаштування козирків над вхідними групами;

1.23. Влаштування оздоблення вхідних груп

1.24. Влаштування системи зовнішнього водостоку;

1.25. Влаштування люку виходу на покрівлю

Внутрішнє опорядження приміщень визначено у відповідності до санітарно-гігієнічних та функціональних вимог.

Кабінети, коридори загального користування:

- Підлога - комерційний лінолеум;
- Стіни - штукатурка та фарбування водоемульсійною фарбою, керамічна плитка (в місцях встановлення умивальників на h-1600 і на 900 мм в кожну сторону від центральної осі встановлення умивальнику)
- Стеля:-підшивка плитами по системі Armstrong, фарбування водоемульсійними фарбами (згідно відомості опорядження приміщень див.арк. АР-6)

Санвузи:

- підлога та стіни - керамічна плитка;
- стеля - штукатурка та фарбування водоемульсійною фарбою;

Будинок цегляний. Фундаменти - блоки.

Конструкція будівлі з зовнішніми стінами цокольного складається з кладки стін з фундаментних блоків товщ. 500 мм, утеплених екструдованим пінополістиролом γ = 35 кг/м³, λ= 0,036 Вт/м·К, товщиною 100мм. 1 – го, поверху складається з кладки стін з керамічної цегли товщ. 380 мм, утеплених мінераловатним утеплювачем Izovat Fasad γ = 115 кг/м³, λ= 0,038 Вт/м·К товщиною 150мм з опоряджувальною штукатуркою тов. 10 мм, захищеною фарбуванням зовнішніми фарбами.

Перекриття залізобетонні плити (існуючі)., пароізоляція Strotex 110, утеплення плити екструдований пінополістирол γ = 35 кг/м³ товщ. 250 мм, цементно-піщана стяжка 50мм.

Світлопрозорі конструкції виконанні з 5 камерних ПВХ- профілю шириною - 70 мм Ro - 0.75 м.кв.К/Вт з заповненням двокамерним склопакетом (3 скла) 4(і) - 10 - 4 - 10 - 4(і) (32 мм.) Ro - 0.85 м.кв.К/Вт.

Вентиляція в будинку природня.

В якості опалювальних приладів прийняті сталеві панельні радіатори, з боковим підключенням. Опалювальні прилади обладнані термостатичними клапанами та кранами Маєвського. Установка термостатичних клапанів дає можливість регулювати температуру повітря в кожному приміщенні автоматично, а при необхідності – вручну, у встановленому діапазоні. Опалювальні прилади розміщуємо під світловими прорізами в місцях доступних для огляду, ремонту та чищення.

Температурний напір (при tв = 20 °С) становить 40 К за температури теплоносія 80/60 °С.

По периметру зовнішніх стін виконується вимощення з асфальту, шириною 1000мм.

2.2 Протипожежні заходи

Будівля за розробленим проектом відноситься до III ступеня вогнестійкості. Група займистості та мінімальні межі вогнестійкості будівельних конструкцій прийняті відповідно до діючих на момент розробляння проекту вимог ДБН В.1.1-7-2021 р. «Пожежна безпека об'єктів будівництва».

Об'ємно-планувальні та конструктивні рішення будівлі забезпечують безпеку та оперативність при евакуації людей в разі пожежі, або іншого стихійного лиха.

Двері технічних приміщень, двері виходу на покрівлю, — виконуються металевими, з межею вогнестійкості не менше EI 30, які мають сертифікат відповідності системи УкрСЕПРО.

2.3 Доступ та перебування осіб з обмеженими фізичними можливостями та інших маломобільних груп населення

Проект розроблено згідно ДБН В.2.2-40 з урахуванням потреб людей, які відносяться до маломобільних груп населення. При проектуванні об'єкту забезпечуються наступні вимоги:

По генплану:

- Вхідна площадка при входах, доступних маломобільних груп населення, має навіс та водовідвід.
- Поверхні покриття вхідних площадок і тамбурів запроектовані твердими, не допускають ковзання при намоканні.

По будинку:

- Шляхи руху мало мобільних груп населення усередині будинку проектуються згідно з нормативними вимогами до шляхів евакуації людей з будинку, в тому числі і людей на колясках - ширина коридорів -1,85 м.
- Ширина дверних прорізів у стіні, проектується не менше 1,1 м.
- Внутрішні двері передбачені без порогів.

2.4 Вказівки щодо технічної експлуатації будівель

Під час експлуатації необхідно виконувати вимоги «Правил і норм

технічної експлуатації будівель».

Ремонтні роботи по усуненню виявлених неполадок слід виконувати у терміни, встановлені діючими нормативними документами з урахуванням проектних рішень, передбачених у даному проекті.

Протягом експлуатації будівлі підлягають регулярному нагляду найбільш уразливі місця:

- сполучення цоколю з вимощенням будівлі;
- горизонтальна гідроізоляція зовнішніх і внутрішніх стін фундаментів;
- зони застою і притоку води до фундаментів;
- кути приміщень, що примикають до зовнішніх стін;
- покрівля;
- інженерні комунікації.

Вимощення та тротуари по периметру будівлі повинні бути у придатному для експлуатації стані з ухилом 0,02-0,03 від будівлі.

В процесі експлуатації забороняється зрізати грунт поблизу будівлі, складати матеріали біля стін будівлі, допускати підтоплення основи або застій води, а також витікання з каналізаційної мережі, садити дерева ближче 5 метрів, а чагарник за 1,5м від будівлі.

Усім конструкціям, які укріплюються на зовнішніх стінах слід давати ухил від стіни, щоб стікаюча вода не потрапляла на фасад будівлі.

З метою збереження схованої електропроводки у внутрішніх стінах, забороняється пробивати або свердлити отвори без консультації інженера-електрика.

Поверхня території повинна бути рівною без вибоїн з ухилом не менше 0,01‰, що забезпечує відведення поверхневих вод до зливоприймачів, котрі необхідно своєчасно очищувати від бруду, трави тощо.

Зруйновані ділянки покриття повинні терміново відновлюватися згідно з прийнятими в проекті рішеннями.

3. Конструктивні рішення

Конструктивні рішення будівлі прийняті на підставі даних, які характеризують майданчик будівництва і наведені в розділі «Загальна частина».

Проектом передбачається «Капітальний ремонт медамбулаторії по вул. Богдана Хмельницького в с. Богданівка Броварського району Київської області (коригування)».

Згідно з картами районування та додатком Е ДБН В.1.2-2:2006 при розрахунках характеристичні навантаження від снігу та вітру прийняті відповідно 1600 Па та 400 Па.

Характеристичні значення рівномірно розподілених корисних навантажень прийняті по ДБН В.1.2-2:2006 та згідно технологічного завдання.

Згідно ДБН В.1.1-12:2014, с.76 та карти ОСР-2004-А, має сейсмічну загрозу на рівні 5 балів. Для споруд даного класу розрахунок сейсмічної загрози виконувати не потрібно.

Будівлі за класом наслідків (відповідальності) згідно ДСТУ 8855:2019 відноситься до класу СС1.

Згідно Звіту про технічне обстеження та даних архівної проектної документації на будівлю встановлено наступні типи конструктивних елементів.

Конструктивна схема будівлі – стінова, що складається з поздовжніх та поперечних цегляних несучих стін, що об’єднані жорстким диском покриття із збірних залізобетонних панелей.

Фундамент під стіни виконаний з бетонних блоків типу ФБС.

Покриття виконане із збірних з/б панелей товщиною 220 мм, які опираються на цегляні стіни.

Покрівля будівлі – вальмова, несучими елементами якої є дерев’яні крокви розміром 60х200(h), стійки та прогони. На крокви кріпиться контррейка та

обрешітка. Покриття покрівлі – металочерепиця.

Конструктивна система будівлі запроектована з забезпеченням її загальної стійкості при аварійних ненормованих локальних руйнівних навантаженнях на окремі несучі конструкції на час, необхідний для евакуації людей.

Будівля зазнала пошкоджень через бойові дії на території населеного пункту в результаті чого були пошкоджені цегляні стіни, дерев'яна вальмова покрівля, а також внутрішнє та зовнішнє опорядження.

Проектом капітального ремонту будівлі амбулаторії передбачаються наступні роботи:

- влаштувати зовнішні монолітні залізобетонні сходи та пандуси (див. креслення).
- влаштувати монолітний залізобетонний вхід у підвал (див. креслення).
- влаштувати металеві перемички з прокатного швелеру (див. креслення);
- влаштувати дерев'яні конструкції покрівлі (див. креслення).
- виконати вогнезахист дерев'яних конструкцій покрівлі.

Заходи по захисту дерев'яних конструкцій від гниття та горіння

Для забезпечення довговічності дерев'яних конструкцій їх необхідно обробити біо-вогнезахисними препаратами. Засоби вогнезахисту повинні забезпечити 1 групу вогнезахисної ефективності, відповідно до ГОСТ 16363-98.

4. ВНУТРІШНІ ІНЖЕНЕРНІ РІШЕННЯ. ОПАЛЕННЯ ВЕНТИЛЯЦІЯ ТА КОНДИЦІОНУВАННЯ

4.1. Загальна частина

Розділ проекту «Опалення, вентиляція та кондиціонування» об'єкту: **«Капітальний ремонт медамбулаторії по вул.Богдана Хмельницького в с. Богданівка Броварського району Київської області»** (коригування) розроблено на основі:

- завдання на проектування;
- технологічного завдання;
- архітектурно-будівельних креслень;
- діючих норм та правил:
  - ДБН В.2.5-67:2013 «Опалення, вентиляція та кондиціонування»;
  - ДСТУ-Н Б В.1.1-27:2010 «Будівельна кліматологія»;
  - ДБН В.2.6-31:2016 «Теплова ізоляція будівель»;
  - ДБН В.2.2-10:2022 «Заклади охорони здоров'я. Будинки і споруди»;
  - ДБН В.2.5-77:2014 «Котельні»;
  - ДБН А.2.2.-3-2014 «Склад та зміст проектної документації на будівництво».

Розрахункові параметри зовнішнього повітря прийнято згідно ДСТУ-Н Б В.1.1-27:2010**:**

- місто будівництва - с. Богданівка:
- розрахункова температура зовнішнього повітря для проектування системи вентиляції в холодний період року - мінус 22 °С (найхолодніша п'ятиденка забезпеченістю 0,92);
- розрахункова температура зовнішнього повітря для проектування системи вентиляції в теплий період року – плюс 23 °С (найжаркіша п'ятиденка забезпеченістю 0,99);
- розрахункова температура зовнішнього повітря для проектування системи кондиціювання в теплий період року – плюс 27 °С (найжаркіша п'ятиденка забезпеченістю 0,95).

Основні показники за кресленнями вентиляції та кондиціонування

Табл. 1

Найменування будівлі (споруди, приміщення)	Площа $м^2$	Періоди року при tн,°С	Витрати тепла, кВт		
			Опалення	Вентиляція	Гаряче водопостачання
Медамбулаторія	-	-22°С	28,0	19,7	-

Показники річних витрат ресурсів

Табл. 2

Найменування будівлі (споруди, приміщення)	Паливо тис.т.	Теплова енергія Гкал
Медамбулаторія	0,008	53,6

4.2. Котельня

Згідно проекту приміщення котельні розташовано в осях А-Б/3-4 на відмітці 0,000 м. Висота приміщення 3,0 м. Із житловими приміщеннями топкова безпосередньо не межує. Котельня забезпечується мережами ел. енергії, водопроводу, каналізації з трапом, та природньою припливно-витяжною вентиляцією.

Для покриття теплових навантажень в котельні передбачається установка одного твердопаливного котла (дров'яний) тепловою потужністю 50,0 кВт. Котел поставляється в повній заводській готовності в комплекті з приладами автоматики, контрольно-вимірювальними приладами, датчиками, контролером.

В розрахунковому режимі котельня працює по температурному графіку t=80-60 °С.

Відведення димових газів та розсіювання шкідливих речовин в атмосферу здійснюється за допомогою димової труби Ø250/320мм, яка виводяться на висоту +7,5м. Димові труби виготовляються з оцинкованої листової сталі з шаром теплової ізоляції товщ. 30мм між ними. В нижній частині димової труби передбачено встановлення ревізії та відвід конденсату.

Для компенсації температурних розширень теплоносія системи в цілому передбачено встановлення розширювального баку.

Трубопроводи прокладені в котельні виконати із поліпропіленових труб. Теплоізоляції підлягають усі поверхні трубопроводів та обладнання з температурою вище за 45ºС. Трубопроводи холодної води теж підлягають теплоізоляції для запобігання конденсації вологи.

Система вентиляції котельні припливна – природна: передбачено встановлення припливної решітки в зовнішній стіні, що забезпечує постійно діючий 3-кратний повітрообмін та подачу необхідної кількості повітря для забезпечення процесу спалювання палива; витяжна – природна з верхньої зони через вентиляційний канал.

4.3. Опалення

Розрахункові температури внутрішнього повітря у приміщеннях прийнято згідно з будівельними нормами та правилами.

Проектом передбачено улаштування двотрубної системи опалення, за тупиковою схемою з прокладанням металополімерних трубопроводів скрито в конструкції підлоги. Трубопроводи прокладаються в ізоляції по периметру приміщення в підготовці підлоги за технологією виробника.

В якості опалювальних приладів прийнято сталеві панельні радіатори, з боковим підключенням (Н=500мм). Опалювальні прилади розміщуємо під світловими прорізами в місцях доступних для огляду, ремонту та чищення. Опалювальні прилади обладнані термостатичними клапанами та кранами Маєвського.

Видалення повітря із системи опалення здійснюється за допомогою кранів Маєвського на кожному опалювальному приладі.

Монтаж труб, необхідно виконати відповідно до ДСТУ Н Б В.2.5.73-2013.

4.4. Вентиляція

Вентиляція приміщень прийнята припливно-витяжна з природнім та механічним спонуканням.

Приплив повітря в приміщення виконати за допомогою припливної установки П1, яка встановлена за підшивною стелею, а видалення забрудненого - системами В1-В4. Видалення забрудненого повітря із санвузлів здійснюється окремими системами.

Розподілення повітря відбувається за допомогою повітроводів, що розміщуються відкрито під стелею.

Припливне повітря попередньо очищається. Для зменшення шуму встановлюються шумоглушники. Підігрів припливного повітря в холодний та перехідний періоди року в припливній системі, здійснюється за допомогою водяного калорифера. Забір зовнішнього повітря здійснюється на рівні не нижче 2,0 м від рівня землі. Видалення відпрацьованого повітря назовні, передбачено

вище покрівлі. Для захисту приміщень від проникнення холодних потоків крізь вентиляційні системи, передбачено встановлення зворотних клапанів на повітропроводах.

Повітропроводи систем вентиляції монтуються із сталі тонколистової оцинкованої по ГОСТ 14918-80,. Системи монтуються з повітропроводів класу В. Закінчення повітропроводів на даху витяжних систем виконати вентиляційними ковпаками і зонтами.

4.5. Спеціальні заходи

Заходи з енергозбереження

Керування вентиляційними системами автоматизовано. Системою автоматики передбачено автоматичне підтримання необхідних заданих параметрів внутрішнього повітря в робочий час та переведення систем в економний режим в неробочий час.

Повітропроводи які розміщені на горищі ізольовані мінераловатною теплозвукоізоляцією.

Заходи по зменшенню шуму та вібрації

Проектом передбачаються заходи по захисту від шуму та вібрацій, що створюються обладнанням.

До них належать:

- використання малошумного та низько швидкісного обладнання;
- експлуатація обладнання в режимі максимального ККД;
- приєднання обладнання з рухомими елементами (двигуни, компресори, електричні приводи і ін.) до магістральних елементів (повітропроводи, трубопроводи) через гнучкі вставки;
- встановлення обладнання з рухомими елементами на вібраційні опори;
- використання кріплення повітропроводів до конструкцій будівлі з вібраційними вставками;
- використання плавних переходів в фасонних елементах повітропроводів;
- забезпечення оптимальної швидкості руху повітря в системі вентиляції;
- використання канальних шумоглушників в вентиляційних установках та на витяжних системах з використанням вентиляторів;
- застосування тепло-шумової ізоляції в повітропроводах та трубопроводах;
- використання шумових екранів.

Заходи з безпеки праці

Монтаж системи вентиляції та кондиціонування здійснювати у відповідності до Закону України "Про охорону праці", ДБН А.3.2-2-2009 «Система стандартів безпеки праць. Охорона праці і промислова безпека в БУДІВНИЦТВІ», ДБН А.3.1-5:2016 "Організація будівельного виробництва та інших чинних нормативних документів, а також з врахуванням суміжних інженерних комунікацій.

Питання охорони праці вирішені комплексно всіма частинами проекту:

- робота системи вентиляції автоматизована і не потребує постійного обслуговуючого персоналу;
- ізоляційні матеріали, що використовуються згідно проекту – не токсичні;
- все обладнання, яке застосовується в цьому проекті – сертифіковане.

5. ВОДОПОСТАЧАННЯ ТА КАНАЛІЗАЦІЯ

Проект водопостачання та каналізації об'єкту «Капітальний ремонт медамбулаторії по вул..Богдана Хмельницького в с.Богданівка Броварського району Київської області» виконаний на підставі:

- завдання на проектування;

та відповідно до вимог:

- ДБН В.2.5-64:2012 "Внутрішній водопровід та каналізація";

ВНУТРІШНІ МЕРЕЖІ

В будівлі медамбулаторії є існуючі мережі холодного, гарячого та побутової каналізації. Всі мережі підлягають повному демонтажу з заміною на нові.

Система холодного водопостачання

В будівлю медамбулаторії запроектовано один ввід з установкою загального водовимірювального вузла.

Витрати холодної води приведені в балансовій таблиці.

Внутрішні мережі холодного водопроводу прийняті з поліпропіленових труб PP PN 16 Ø50-20 KAN therm. Мережі холодного водопроводу які прокладаються приховано ізолюються теплоізоляційним матеріалом K-FLEX ST.

Річні витрати води становлять - 678,9.м^3

Підбір лічильників

Загальний лічильник води на вводі водопроводу

Експлуатаційні годинні витрати 0,37 м^3/год

Максимальні секундні витрати 0,36 л/с

Приймаємо лічильник холодної води Sensus 820 Qn 1,5 DN15; метрологічний клас С.

- діаметр умовного проходу 15 мм
- мінімальні витрати 0,009 м^3/год
- постійні витрати 1,5 м^3/год
- максимальні витрати 3,0 м^3/год

Система гарячого водопостачання

Гаряче водопостачання медамбулаторії передбачається від електроводонагрівачів фірми Gorenje. Внутрішні мережі холодного водопроводу прийняті з поліпропіленових труб PP PN 16 Glass Ø20x2.8 KAN therm.

Витрати гарячої води приведені в балансовій таблиці.

Мережі каналізації

Внутрішні мережі побутової каналізації, а також вентиляційні стояки прийняті з ПВХ каналізаційних труб Valrom ∅ 110 та 50 мм із дотриманням необхідних уклонів у сторону випусків. Вентиляційні стояки виводяться вище покрівлі на 0,2 м. Для відкачування стоків із приміщення підвалу передбачено насосну установку Sololift2 WC3.

Інв.№ ориг.	Підпис і дата	Зам. інв.№

Балансова таблиця водопостачання та водовідведення

Таблиця 1

№ п/п	Назва споживача	Один. Вимір.	Кількість споживачів, U (за добу)	Кількість приладів, N	Час споживання води, год (зм.)	Середня витрата води (за рік) на одного споживача, л/добу		Коефіцієнт нерівномірностіKd	Середня за годину витрата, л/год		Максимально добова витрата, м³/добу				Максимальна за годину витрата, м³/год				Максимальна за секунду витрата, л/с			
						Q^{tot}_T	Q^h_T		q^{tot}_T	q^h_T	Q^{tot}_{max}	Q^h_{max}	Q^c_{max}	стоків	q^{tot}_{hr}	q^h_{hr}	q^c_{hr}	стоків	q^{tot}	q^h	q^c	стоків
1	Амбулаторія	1.лік	5	37	24	210	85	1,77	8,75	3,54	1,86	0,75	1,11	1,86	0,37	0,25	0,21	0,37	0,36	0,26	0,20	0,36
	Всього										**1,86**	**0,75**	**1,11**	**1,86**	**0,37**	**0,25**	**0,21**	**0,37**	**0,36**	**0,26**	**0,20**	**1,96**

Річні витрати: 1.86х365 = 678,9.м³

Зм.	Кільк.	Арк.	№док.	Підпис	Дата

55 – ПЗ.ВК

Арк. 3

Формат А4

6. ЕЛЕКТРОТЕХНІЧНА ЧАСТИНА

Електротехнічна частина робочого проекту «Капітальний ремонт медамбулаторії по вул. Богдана Хмельницького в с. Богданівка Броварського району Київської області» розроблено згідно:

- архітектурно-планувального завдання;
- завдання на проектування.

При розробці даного розділу проекту були використані діючі в Україні державні і галузеві норми і стандарти:

- ПУЕ 2017;
- ДБН В.2.2-9:2018 Громадські будівлі і споруди.
- ДБН В.2.5.-23-2010 Проектування електрообладнання об'єктів цивільного призначення;
- ДБН В.2.5-28-2018 Природне та штучне освітлення;
- НПАОП 40.1-1.21-98 Правила безпечної експлуатації електроустановок споживачів;
- ДБН В.2.2-10:2022 Заклади охорони здоров'я

Технічні показники

Напруга живлення	380/220 В
Розрахункова потужність	28,93 кВт
Коефіцієнт потужності (cos φ)	0,95
Розрахунковий струм	46,14 А
Річне споживання електроенергії, кВт*год	118,613 тис. кВт*год

Електропостачання

Заклад охорони здоров’я за ступенем забезпечення електропостачання відноситься до II категорії електропостачання.

Загальна розрахункова потужність становить - 28,93 кВт.

Електропостачання об’єкту виконано від проектованого ввідно-розподільчого пристрою.

Електропостачання споживачів виконується від існуючої мережі з глухо заземленою нейтраллю 380/220 В з системою TN-S.

Вибір перерізів кабелів виконано згідно ПУЕ, по нагріву з перевіркою по допустимій втраті напруги.

Облік електроенергії передбачається у відповідності з вимогами глав 1.5 ПУЕ, ДБН В.2.5-23-2010, чинних правил користування електроенергією (ПКЕ) електронними лічильниками типу NIK2303 380/220 В (5-120А).

Електричні мережі

Всі електричні мережі виконуються проводами і кабелями з мідними жилами.

Прокладка живильних та силових розподільних, а також групових освітлювальних мереж 380/220 В виконуються кабелем ВВГнгнд - приховано в ПВХ трубах в електротехнічних нішах, каналах, за підвісною стелею

Усі електричні мережі захищаються від перевантажень і струмів короткого замикання. Переріз проводів і кабелів вибирається за умовами нагріву тривалим розрахунковим струмом у нормальному і після аварійному режимах і перевіряються за втратою напруги.

Технологічне обладнання, а також обладнання систем вентиляції і с/технічного обладнання, постачається в комплекті з електродвигунами і пусковою апаратурою.

У випадку пожежонебезпеки передбачається відключення припливно-витяжних систем від імпульсів, що отримуються зі схеми автоматичної пожсигналізації.

На розеточних групах в ВРП та розподільчих щитах встановлюються диф. автомати з ПЗВ зі струмом витоку 30 мА (крім споживачів – автоматичної пожежної сигналізації, охоронної сигналізації тощо).

Електроосвітлення

Електроосвітлення приміщень прийнято згідно норм освітлення ДБН В.2.5-28-2018.

Для освітлення приміщень використовуються світильники енергоекономічні LED, з захистом плафонів відповідно до категорійності приміщень.

Заходи енергозбереження

В приміщеннях будівлі передбачається використання енергоекономічних світлодіодних ламп. Включення ламп передбачається групами в залежності від природної освітленості, керування зовнішнім освітленням по датчику .

Протипожежі заходи

Згідно наказу №161 міністерства України з надзвичайних ситуацій передбачаються кабелі з межею вогнестійкості 90-15 хв.

Кабелі призначені для живлення апаратури ОПС з межею вогнестійкості 90 хв.

Кабелі прийняті марки НХСН FE 180 по ДСТУ Б. В.1.1.4-98, DIN 4102-12 (E30-E90).

Захисні заходи

Згідно вимог ПУЕ-2017 корпуси електричних машин, апаратів, приводи електричних апаратів, каркаси розподільчих щитів, щитів управління та шаф, металеві конструкції розподільчих пристроїв, металеві оболонки та броня контрольних та силових кабелів, стальні труби лотки короби електропроводки та інші металеві конструкції, які використовуються при установці електрообладнання, підлягають заземленню.

Для захисту людей від ураження електричним струмом виконати занулення: всі металеві не струмопровідні частини електрообладнання приєднати до захисного нульової жили живлячого кабелю.

Згідно гл. 2.8 для приміщень (захисні заходи безпеки) “Правил будови електроустановок. Електрообладнання спеціальних установок”, з метою забезпечення надійного захисту від ураження електричним струмом на групові лінії, які живить розетки, передбачена установка ПЗВ.

Передбачено також захисне заземлення нульового захисного проводу, для чого від нульової шини ВРП до шини повторного занулення нульового проводу в розподільчому щитку (шини РЕ) прокладається п’ятий ізольований провід в одній трубі з живильною мережею.

У розподільній мережі додатковий п’ятий (третій) провід прокладається від шини занулення в шафі (шини РЕ) до електроспоживача в одній трубі з розподільною мережею.

На вводі в будівлю виконується система зрівнювання потенціалів шляхом

об’єднання наступних струмопровідних частин:

а) захисне занулення для всього електрообладнання;
б) повторне заземлення нульового провідника на вводі в будинок;
в) робоче заземлення для високочутливої медичної апаратури.

На протязі всієї мережі повторно виконується додаткове зрівнювання потенціалів.

Охорона праці

Умови праці при монтажі, експлуатації та ремонті мереж і електроустановок мають відповідати вимогам безпеки і захисту робітників від небезпечних і шкідливих виробничих чинників, що можуть впливати на їхнє здоров'я, відповідно до ГОСТ12.0.003-74*.

Для створення і дотримання безпечних і нешкідливих умов праці при експлуатації і ремонті мереж і устаткування необхідно керуватися вимогами НПАОП 40.1-1.21-98 і ГОСТ 12.3.032-84, а при виконанні окремих видів робіт, що є не специфічними для персоналу - вимогами міжгалузевих актів про охорону праці.

Технологічні карти або інша технічна документація, повинні містити в собі вимоги безпеки, дотримання яких є обов'язковим при організації і виконанні робіт.

Експлуатувати (обслуговувати) електрогосподарство комплексу повинен відповідно підготовлений штат електротехнічного персоналу, забезпечений усіма необхідними засобами й устаткуванням для виконання ремонтних робіт.

На обслуговування спеціальних електроустановок варто укласти договір із спеціалізованими міськими організаціями.

Наказом (розпорядженням) керівника експлуатаційної організації з числа керівного складу має бути призначена особа, відповідальна за загальний стан і безпечну експлуатацію електрообладнання ("особа, відповідальна за електрогосподарство").

Наказ (розпорядження) про призначення особи, відповідальної за електрогосподарство, видається відповідно до вимог НПАОП 40.1-1.21-98.

На періоди тривалої відсутності (відпустка, хвороба, відрядження) особи, відповідальної за електрогосподарство, виконання його обов'язків покладається наказом на його заступника (якщо він передбачений штатним розкладом) або на іншу особу з числа керівного складу, яка пройшла перевірку знань і має відповідну групу з електробезпеки.

7. Пожежна сигналізація

Пояснювальна записка.

Підстави для розробки проектної документації.

Проектна документація виконана згідно з діючими нормативно – технічними документами:

1. НАПБ А.01.001-2004 « Правила пожежної безпеки в Україні».
2. ДСТУ CEN/TS 54-14:2021. ДСТУCEN 54-14:2021 « Системи пожежної сигналізації та оповіщування.Частина 14. Настанови щодо побудови, проектування, монтування, пусконалагоджування, введення в експлуатацію, експлуатування та технічного обслуговування (CE/TS 54-14:2018,IDT).
3. ДБН В.1.1-7-2016 « Пожежна безпека об'єктів будівництва».
4. ДБН 2.5-56-2014 «Системи протипожежного захисту».

Призначення

Автоматична установка пожежної сигналізації призначена для раннього виявлення пожежі та подавання сигналу тривоги для вжиття необхідних заходів: евакуювання людей, виклик пожежно-рятувальних підрозділів, чи задимлення на об'єкті в початковій стадії розвитку.

Система оповіщення про пожежу призначена для оповіщення про пожежу людей, що знаходяться в будівлі та управління їх евакуацією за допомогою організованих оповіщувачів, світлових і звукових сигналів.

Основні проектні рішення.

Усі приміщення будівлі обладнуються автоматичною пожежною сигналізацією.

В якості приладу пожежної сигналізації прийнятий пристрій приймально-контрольний з моніторингом «Тірас-16П», який має 16 шлейфів пожежної сигналізації. В амбулаторії виконати заміну існуючого приладу пожежної сигналізації на прилад «Тірас-16П».

Пристрій встановлюється в коридорі на висоті 2м від підлоги.

Прилад « Тірас -16П» дозволяє:

1. Використовувати два реле для передачі на пульт сповіщень « Пожежа» та
2. « Аварія».
3. Здійснювати електроживлення +12В сповіщувачів.
4. Встановити в ньому акумулятор ємністю 7 А/Г.
5. Автоматично заряджати акумулятор і переходити на резервне живлення і назад без видачі сповіщення « Тривога».
6. Захистити акумулятор від глибокого розряду.
7. Контролювати несправність шлейфів сигналізації по усій їх довжині з виявленням розриву або короткого замикання в них та видачу сповіщення « Несправність».

До відповідних виходів ППКП підключений світло- звукові сповіщувачі, встановлені в коридорі 1-го поверху та на зовнішніх фасадах будівлі.

В мережі АПС використані теплові пожежні сповіщувачі типу СПТ, димові пожежні сповіщувачі СПД2, а на виходах – ручні пожежні сповіщувачі типу СПР « Тірас».

Кріплення оповіщувачів пожежної сигналізації виконується за допомогою шурупів безпосередньо на неспалиму основу.

Ручні пожежні сповіщувачі встановлюються на стіні біля виходів на висоті 1,5 м від підлоги.

Для оповіщення людей про пожежу використано світлозвукові сповіщувачі ОСЗ.

Світлозвукові сповіщувачі встановити у приміщеннях згідно креслень. Висота встановлення – не менше 2,0 м від рівня підлоги.

Приймально – контрольний прилад запрограмувати на вмикання реле при спрацьовуванні двох пожежних сповіщувачів. У випадку спрацювання приладу пожежної сигналізації система оповіщення про пожежу вмикається автоматично.

Шлейфи автоматичної пожежної сигналізації прокладено проводом ПСП 2х0,4 та ПСВВ 4х0,4.

Прокладання проводів і кабелів по стінах всередині захищуваних приміщень повинне проводитися на відстані не менше 0,1 м від стелі і, як правило, на висоті не менше 2,2 м від підлоги.

При прокладанні проводів і кабелів на висоті менше 2,2 м від підлоги повинен бути передбачений їх захист від механічних пошкоджень.

З’єднання проводів виконуються у з’єднувальних коробках за допомогою гвинтів.

В місцях перетинання проводами мережі пожежної сигналізації перешкод (стін, перегородок, дверних коробок) встановлюються трубки ПВХ для захисту від механічних пошкоджень.

Електроживлення та заземлення.

За ступенем забезпечення надійності електропостачання електроприймачі установок пожежної сигналізації та системи оповіщення про пожежу належать до першої категорії.

Система пожежної сигналізації та оповіщення про пожежу живиться від двох незалежних джерел живлення, а саме:

- основне джерело живлення – мережа змінного струму 220В (від електрощита);
- резервне джерело живлення – акумулятор 12 В, встановлений в корпусі приймально – контрольного приладу.

Час роботи резервного джерела живлення обмежений і становить 24 години в режимі очікування.

Заземлення здійснюється з використанням проектує мого контуру заземлення електрообладнання.

Система централізованого пожежного спостереження.

Сигнал від приймально – контрольних приладів вивести на пульт централізованого спостереження пожежної охорони за допомогою пристрою передавання пожежної тривоги та попередження про несправність типу ППС-М.

Організація виробництва монтажних робіт та експлуатації системи.

Монтаж, наладка та технічне обслуговування установки пожежної сигналізації та системи оповіщення повинні проводитись спеціалізованими підприємствами та організаціями, які мають відповідну ліцензію, в такій послідовності:

- підготовчі роботи;
- розмітка трас;
- прокладання електричних мереж;
- встановлення монтажних виробів, електрообладнання;
- підключення до електричних мереж.

При монтажі пожежної сигналізації оформлюється наступна документація:

- акт передачі обладнання, приладів і матеріалів у монтаж;
- акт про виявлені дефекти обладнання установок пожежної автоматики;
- акт вимірювання ізоляції електропроводок;
- акт огляду захованих проводок;
- акт про закінчення монтажних робіт;
- відомість змонтованих приладів і обладнання;
- акт про закінчення пусконалагоджувальних робіт.

При прийомі пожежної сигналізації в експлуатацію оформлюється наступна документація:

- акт комплексного випробування установки пожежної сигналізації;
- акт прийняття установки в експлуатацію.

При виявленні дефектів складається протокол виявлених дефектів з зазначенням строку їх усунення і відповідальних за їх усунення.

Основні вимоги техніки безпеки.

Обладнання установки пожежної сигналізації та системи оповіщення про пожежу повинно монтуватися згідно з вимогами ДБН В.2.5-56-2014 та технічної документації приладів пожежної сигналізації та оповіщення про пожежу.

При виконанні робіт по монтажу установки пожежної сигналізації та системи оповіщення про пожежу слід керуватися вимогами ДСТУ 54-

14:2021. При виконанні електромонтажних робіт необхідно також виконувати вимоги ПУЕ, СНиП 3.05.06-85.

Технічне обслуговування установок пожежної сигналізації, системи оповіщення про пожежу та централізованого пожежного спостереження повинно виконуватись спеціалізованими організаціями, які мають ліцензію на право виконання цих робіт.

Оповіщення про пожежу.

Згідно ДБН В.1.1-7-2016, НАПБ А.01.001-2004 та положення про організацію оповіщення і зв'язку у надзвичайних ситуаціях», затверджених Постановою КМ України № 733 від 27.09.17 року та наказу №338 від 18.05.2009 року « Про затвердження Правил улаштування та експлуатації систем оповіщення про пожежу та управління евакуацією людей в будинках та спорудах», проектом передбачено мережу оповіщення людей про пожежу. Для оповіщення про пожежу використано систему оповіщення типу 2, згідно ДБН2.5-56-2014. Згідно вимог ДБН В.1.1-7-2016 оповіщення людей про пожежу виконується поданням світло - звукових сигналів, яка виконується світло – звуковими оповіщувачами ОСЗ, виробництва ВКПФ « Тірас» м. Вінниця.

Приведення в дію мережі оповіщення виконується із коридору автоматично від приладу « Тірас-16П».

1.9. Основні показники.

1. Кількість приймально- контрольних приладів 1 шт.
2. Кількість теплових оповіщувачів 30 шт.
3. Кількість димових оповіщувачів 20 шт.
4. Кількість ручних оповіщувачів 5 шт.
5. Кількість світло- звукових оповіщувачів 2 шт.

8. Блискавкозахист.

Загальна частина.

Проект розроблений згідно з :

- “Правил устройства электроустановок ПУЕ-2017”.
- Строительными нормами и правилами СНиП 3.05.06-85 «Электротехнические устройства».
- ДСТУ EN 62305:2012 « Блискавкозахист».

Блискавкозахист. Заземлення.

Розділ проекту розроблено згідно завдання на проектування.

Згідно з ДСТУ EN 62305:2012 для захисту будівлі амбулаторії від удару блискавки проектом передбачено блискавкозахист III рівня.

Зовнішня блискавкозахисна система складається з блискавкоприймачів, металевої сітки на даху, струмовідводів і заземлювачів.

Блискавкозахист будівлі від прямого попадання блискавки передбачено за допомогою блискавкоприймачів , які встановлюються на коньку покрівлі будівлі та виступаючих корінниках, а також влаштування контуру заземлення по периметру будівлі.

Металева сітка та опуски до зовнішнього контуру заземлення виконуються сталевим дротом діаметром 8 мм.

Контур заземлення виконується з 2-ох електродів, що з’єднується з металевими конструкціями блискавкоприймачів металевим кругом діаметром 8,0 мм.

Горизонтальні заземлювачі прокладаються в траншеї на глибині 0,5 м від спланованої поверхні землі.

Контур заземлювання виконується в місцях маловідвідуваних не ближче 3м від входів в будівлю.

Всі з’єднання в мережі заземлення виконати зварюванням, або болтовими з’єднаннями.

Роботи по блискавкозахисту повинні бути прийняті та введені в експлуатацію до початку випробування технологічного обладнання.

Перевірку стану споруди блискавкозахисту потрібно проводити 1 раз на рік перед початком сезону появи блискавок.

Техніка безпеки.

Техніка безпеки при обслуговуванні і експлуатації електричних установок регламентується суворим дотриманням « Правил устройства електроустановок» ПУЕ-2017, « Правил безпечної експлуатації електроустановок споживачів».

Заходи безпеки забезпечуються тим, що електричні установки, обладнання, мережі проектуються таким чином, що струмоведучі частини,

які знаходяться під напругою, недоступні для випадкового до них доторкання.

Для захисту від небезпеки ураження електричним струмом, при доторканні до частин електричних установок, які нормально не знаходяться під напругою, використовується пристрій захисного заземлення (занулення).

Крім того, для безпечної роботи, необхідно використовувати захисні засоби – діелектричні рукавиці, килимки, боти, а також різні таблички і плакати з попереджувальними написами.

Охорона праці.

Для забезпечення безпечної експлуатації електричних установок проектом передбачено:

- відповідність застосованого електрообладнання і кабельно – провідникової продукції електропроводок умовам роботи установки в нормальних, аварійних режимах;
- виконання захисного заземлення електроустановки і технологічного обладнання з виконанням контуру заземлення.

Обслуговуючий персонал має бути забезпечений комплектом захисних засобів у відповідності з вимогами по охороні праці при експлуатації електроустановок споживачів.

Організація експлуатації.

При експлуатації електричних установок проводяться профілактичні огляди, перевірки, виміри, поточні та капітальні ремонти, направлені на забезпечення надійності їх роботи, підтримання і додержання в повному обсязі вимог відповідних розділів ПУЕ-2017.

Ремонт і технічне обслуговування повинно виконуватись персоналом, який має кваліфікаційну групу по електробезпеці не нижче III у відповідності з « Правилами технічної експлуатації електроспоживачів», « Правилами техніки безпечної експлуатації електроустановок споживачів».

Огляд і поточний ремонт заземлювальних пристроїв повинен виконуватись одночасно з оглядом і поточним ремонтом всього електротехнічного обладнання.

Вимір опору заземлювальних пристроїв повинен виконуватись згідно з ПУЕ-2017.

Основні показники проекту:

1. Рівень блискавкозахисту III
2. Кількість блискавкоприймачів 5 шт.

Встановлення блискавкоприймача конькового 1,5 м з подвійним прямим кріпленням арт. М-10/16 (FS)

ПРИВ'ЯЗАНИЙ: 22008–БЗ		
ГІП	Рудий	
Прив'яз.	Ярцун	
Перевір.	Пономаренко	
Інв. N		

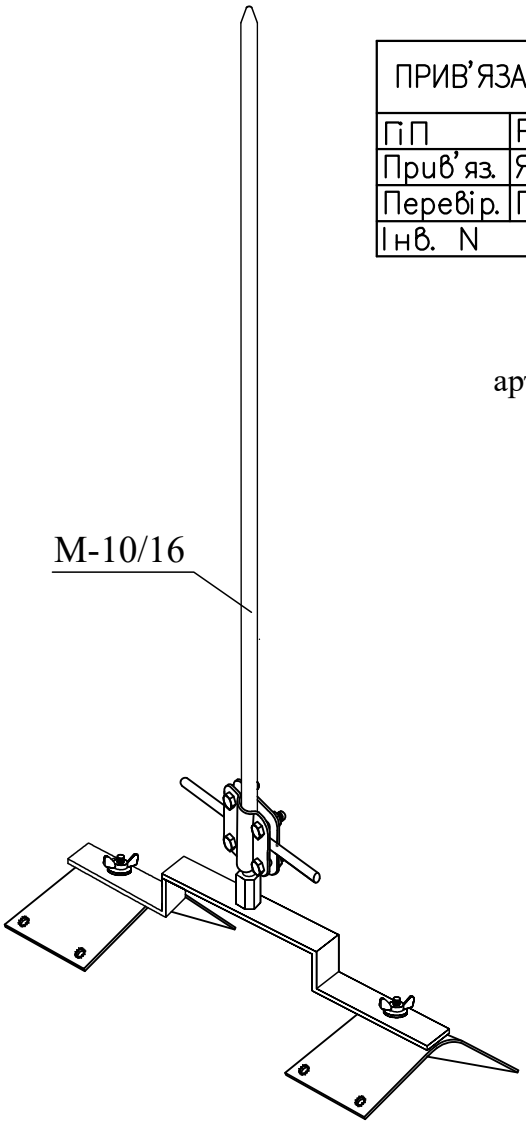

арт. М-10/16 - Н=1500 мм

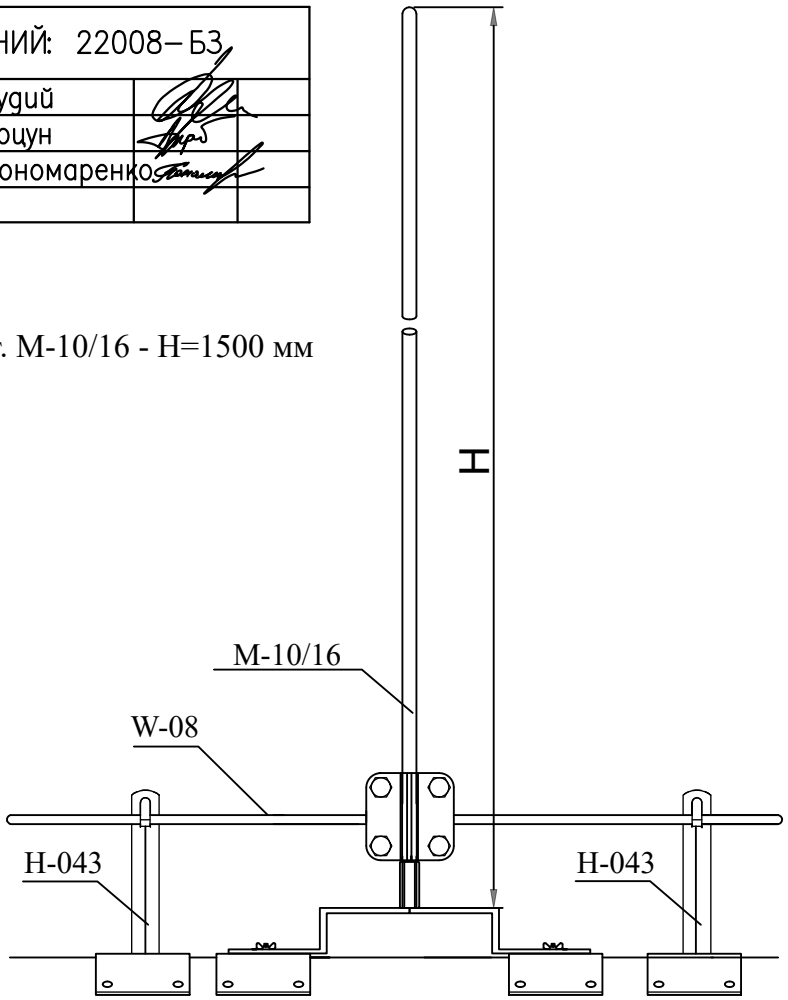

В комплект входить дюралюмінієвий блискавкоприймач, конькове кріплення та з'єднувач з дротом арт. С-021. Кріпити до конька даховими шурупами К-901 (2х 4шт).

Артикул	Назва
М-10/16	Блискавкоприймач коньковий прямий 1,5 м
Н-043	Тримач коньковий прямий універсальний
W-08/ST	Дріт оцинкований для блискавкозахисту Ø08 мм

Зам. інв. №

Підпис і дата

Інв. № об.

Зм.	Кільк.	Арк.	№док.	Підпис	Дата

Схеми монтажу обладнання системи блискавкозахисту FS

ГІП		Схеми влаштування блискавкоприймачів THOR	Стадія / Аркуш / Аркушів
Виконав			
Перевірив			
Н. контр.		Блискавкоприймач коньковий 1,5 м арт. М-10/16	ТзОВ "Торговий Дім "Системи Безпеки" www.tdsb.com.ua

Формат А4

Схеми з’єднання провідників за допомогою злучника арт. С-011 (FS)

Хрестове з’єднання провідників

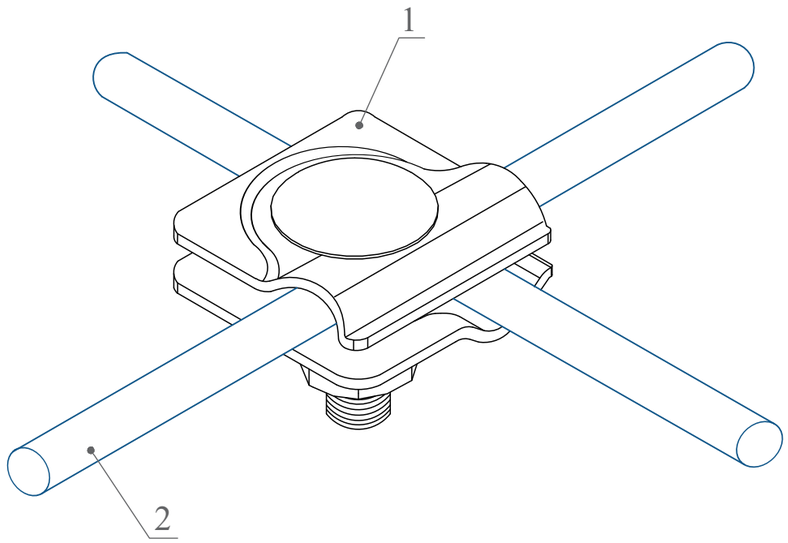

Пряме з’єднання провідників

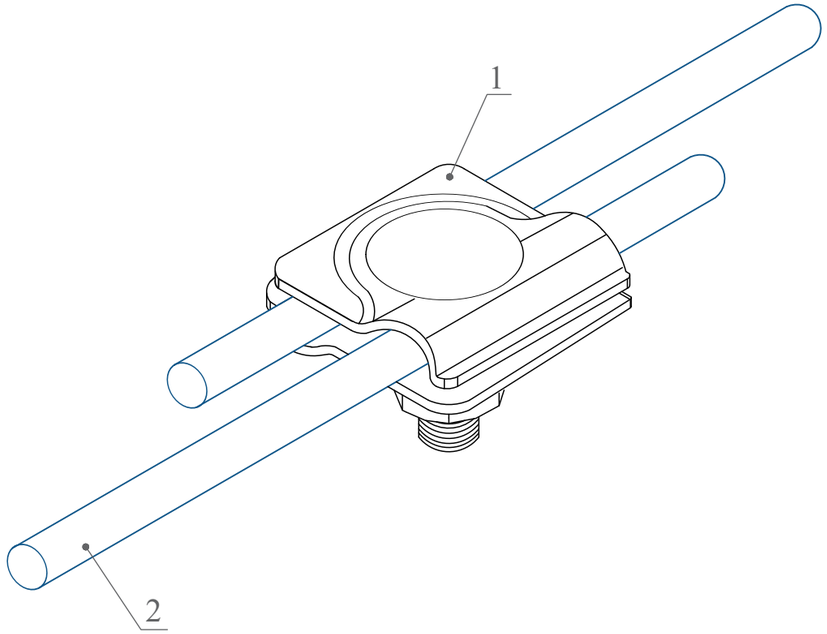

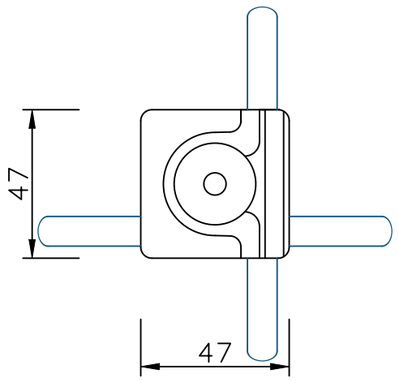

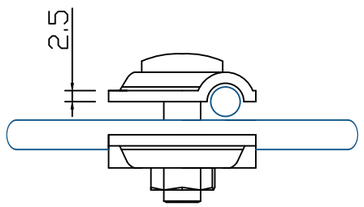

	Назва	Артикул	К-сть
1	Злучник для дроту універсальний	С-011	1
2	Дріт алюмінієвий для блискавкозахисту Ø 08 мм	W-08/Al	2

ПРИВ’ЯЗАНИЙ: 22008–БЗ		
ГІП	Рудий	
Прив’яз.	Ярцун	
Перевір.	Пономаренко	
Інв. N		

блискавкозахист

Зм.	Кільк.	Арк.	№док.	Підпис	Дата	Схеми монтажу обладнання системи блискавкозахисту FS			
ГІП						Схеми з’єднання провідників	Стадія	Аркуш	Аркушів
Виконав									
Перевірив									
Н. контр.						Злучник для дроту універсальний арт. С-011	ТзОВ "Торговий Дім "Системи Безпеки" www.fs-lps.com		

Погоджено:

Зам. інв. №

Підпис і дата

Інв. № об.

Формат А3

Схеми з’єднання провідників за допомогою злучника арт. С-011 (FS)

Хрестове з’єднання провідників

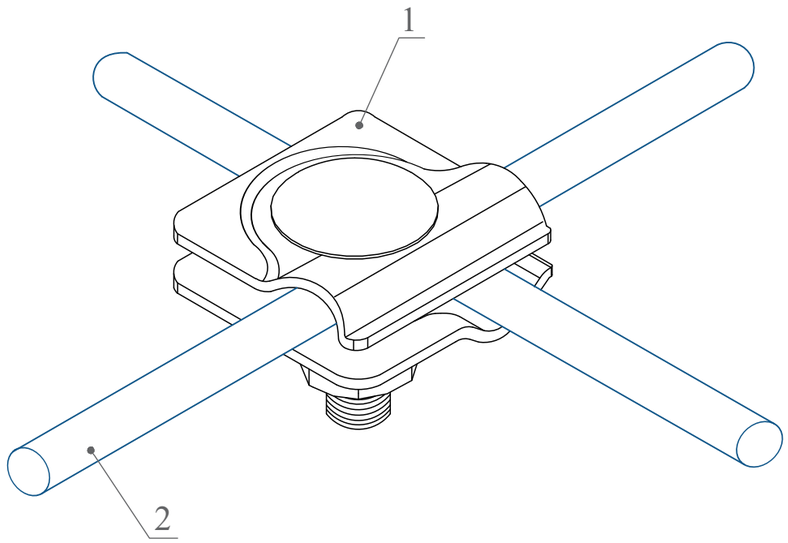

Пряме з’єднання провідників

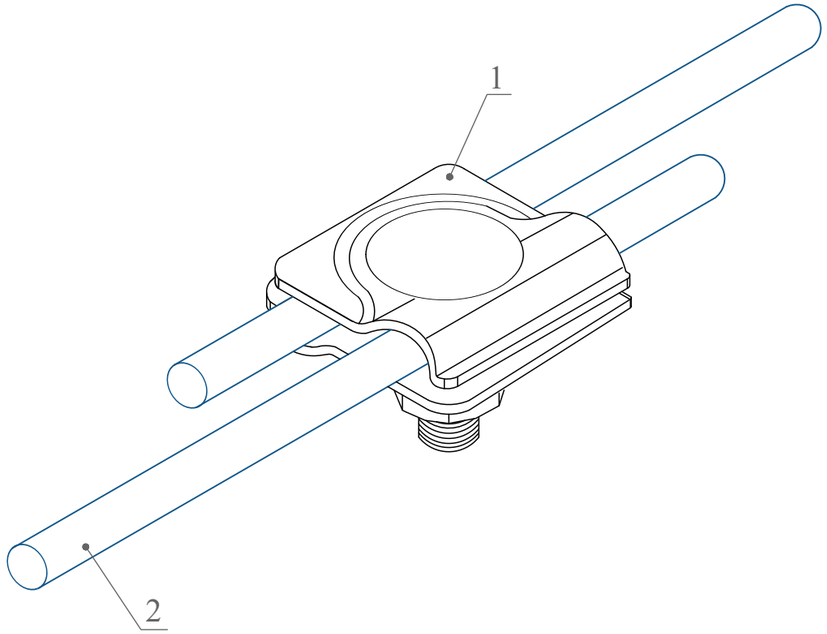

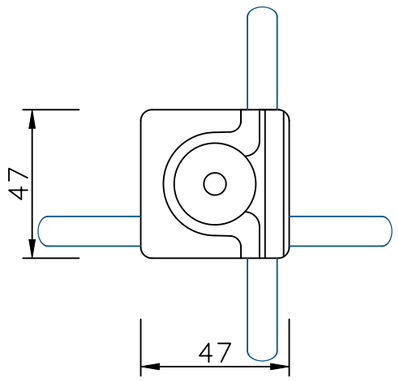

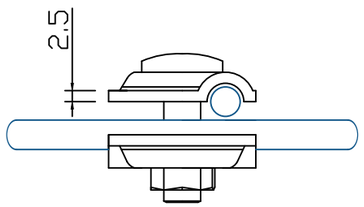

	Назва	Артикул	К-сть
1	Злучник для дроту універсальний	С-011	1
2	Дріт алюмінієвий для блискавкозахисту Ø 08 мм	W-08/Al	2

Погоджено:

Зам. інв. №

Підпис і дата

Інв. № об.

ПРИВ’ЯЗАНИЙ: 22008–БЗ			
ГІП	Рудий		
Прив’яз.	Ярцун		
Перевір.	Пономаренко		
Інв. N			

блискавкозахист

Зм.	Кільк.	Арк.	№док.	Підпис	Дата	Схеми монтажу обладнання системи блискавкозахисту FS			
ГІП						Схеми з’єднання провідників	Стадія	Аркуш	Аркушів
Виконав									
Перевірив									
Н. контр.							ТзОВ "Торговий Дім "Системи Безпеки" www.fs-lps.com		

Формат А3

Прокладання провідників за допомогою тримачів дроту NIRO H-021 (FS)

ПРИВ'ЯЗАНИЙ: 22008–БЗ			
ГІП	Рудий		
Прив'яз.	Ярцун		
Перевір.	Пономаренко		
Інв. N			

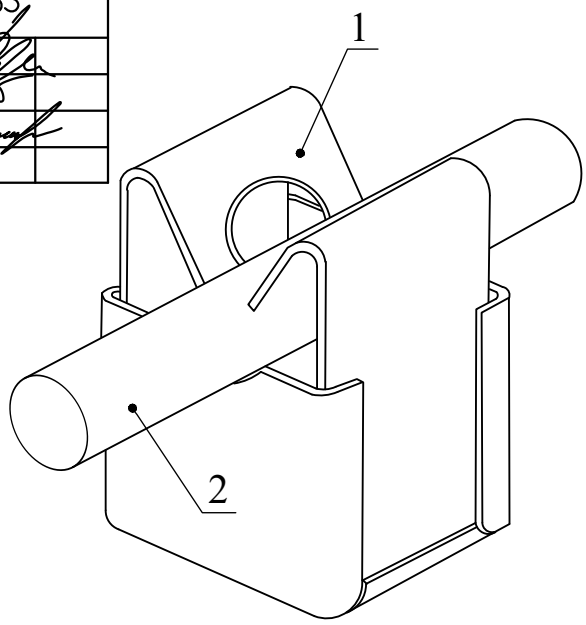

	Назва	Артикул	К-сть
1	Тримач дроту NIRO	H-021	1
2	Дріт оцинкований для блискавкозахисту Ø 08 мм	W-08/ST	1

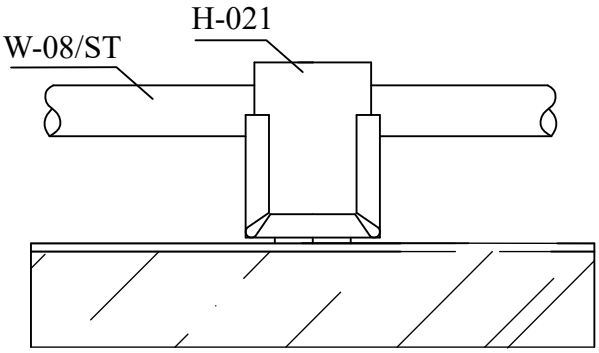

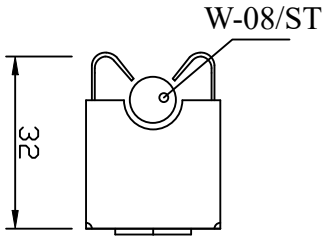

Кріпити до покрівлі чи конструкцій за допомогою шурупа дахового з підкладкою (арт. К-901).

арт. Н-022 - іде в комплекті з даховим шурупом та 2-ма підкладками

FS™ блискавкозахист

Зм.	Кільк.	Арк.	№док.	Підпис	Дата

Схеми монтажу обладнання системи блискавкозахисту FS

ГІП					
Виконав					
Перевірив					
Н. контр.					

Схеми прокладання провідників

Стадія	Аркуш	Аркушів

Тримач дроту NIRO арт. Н-021

ТзОВ "Торговий Дім "Системи Безпеки" www.tdsb.com.ua

Зам. інв. №

Підпис і дата

Інв. № об.

ПРИВ'ЯЗАНИЙ: 22008–БЗ		
ГІП	Рудий	
Прив'яз.	Ярцун	
Перевір.	Пономаренко	
Інв. N		

Схема приєднання провідника до конструкції за допомогою клеми фальцевої арт. С-092 (FS)

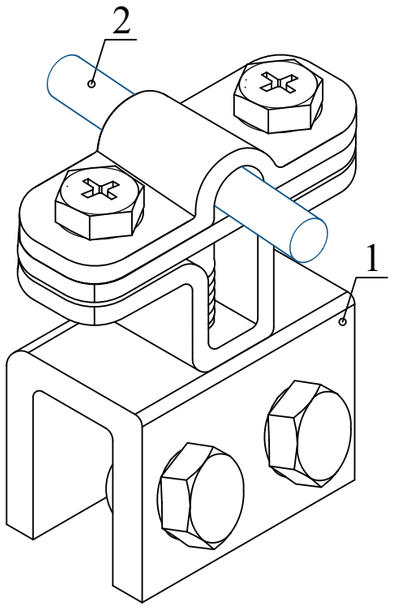

Схема приєднання дроту до металевого дашка

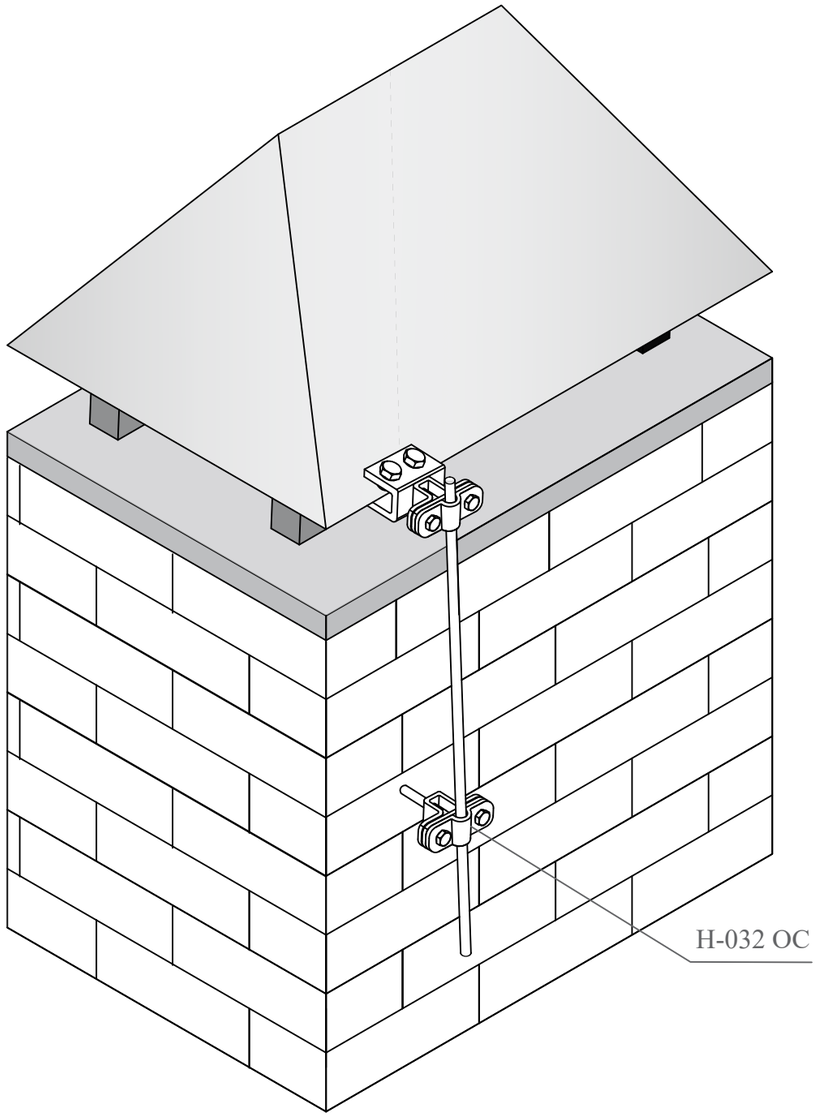

	Назва	Артикул	К-сть
1	Клема фальцева металева	С-092	1
2	Дріт алюмінієвий для блискавкозахисту Ø 08 мм	W-08/Al	1

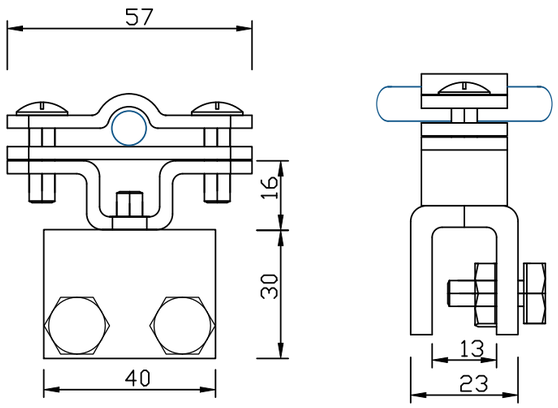

блискавкозахист

Зм.	Кільк.	Арк.	№док.	Підпис	Дата	Схеми монтажу обладнання системи блискавкозахисту FS			
ГІП						Схеми з'єднання провідників	Стадія	Аркуш	Аркушів
Виконав									
Перевірив									
Н. контр.						Клема фальцева металева арт. С-092	ТзОВ "Торговий Дім "Системи Безпеки" www.fs-lps.com		

Погоджено:

Зам. інв. №

Підпис і дата

Інв. № об.

Формат А3

Схема приєднання провідника до огорожі або стержня за допомогою злучника арт. С-042 (FS)

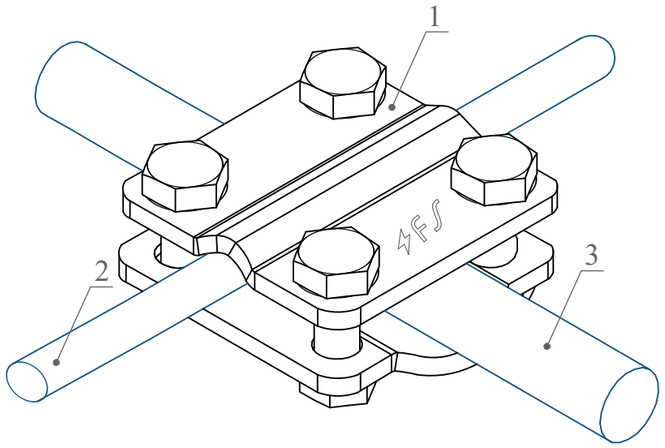

Схема приєднання провідника до огорожі

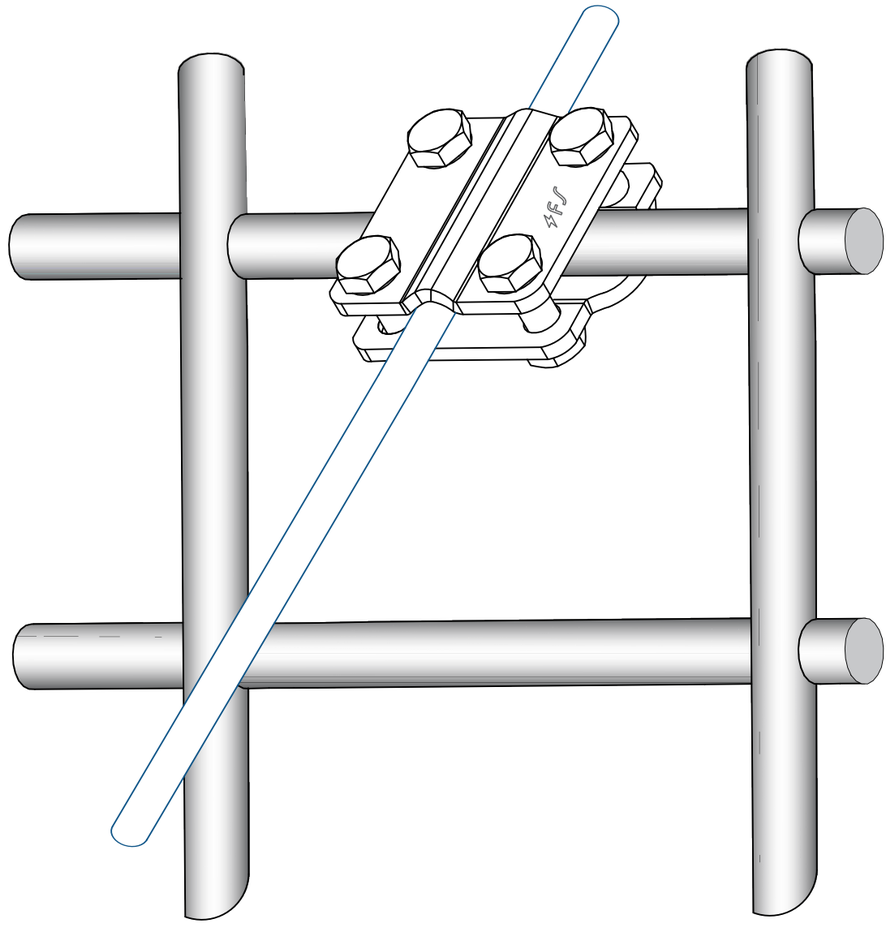

	Назва	Артикул	К-сть
1	Злучник для стержня D16 та дроту/полоси	С-042	1
2	Дріт алюмінієвий для блискавкозахисту Ø 08 мм	W-08/Al	1
3	Стержень Ø12...16		1

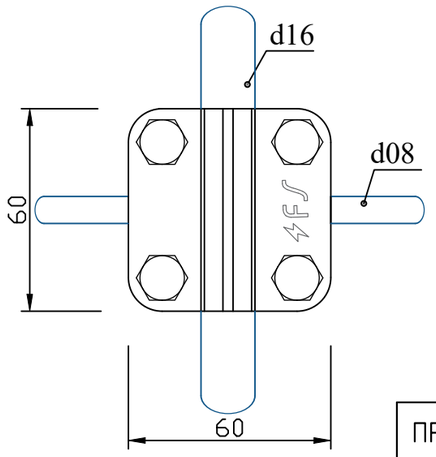

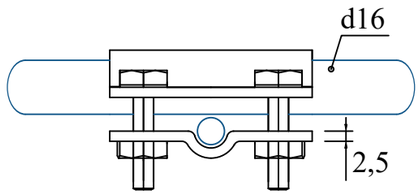

ПРИВ'ЯЗАНИЙ: 22008–БЗ		
ГІП	Рудий	
Прив'яз.	Ярцун	
Перевір.	Пономаренко	
Інв. N		

блискавкозахист

Зм.	Кільк.	Арк.	№док.	Підпис	Дата	Схеми монтажу обладнання системи блискавкозахисту FS		
ГІП						Схеми з'єднання провідників	Стадія	Аркуш	Аркушів
Виконав									
Перевірив									
Н. контр.						Злучник для стержня D16 та дроту/полоси арт. С-042	ТзОВ "Торговий Дім "Системи Безпеки" www.fs-lps.com		

Погоджено:

Зам. інв. №

Підпис і дата

Інв. № об.

Формат А3

Схема поздовжнього з’єднання провідників за допомогою злучника арт. С-028 (FS)

ПРИВ’ЯЗАНИЙ: 22008–БЗ		
ГІП	Рудий	
Прив’яз.	Ярцун	
Перевір.	Пономаренко	
Інв. N		

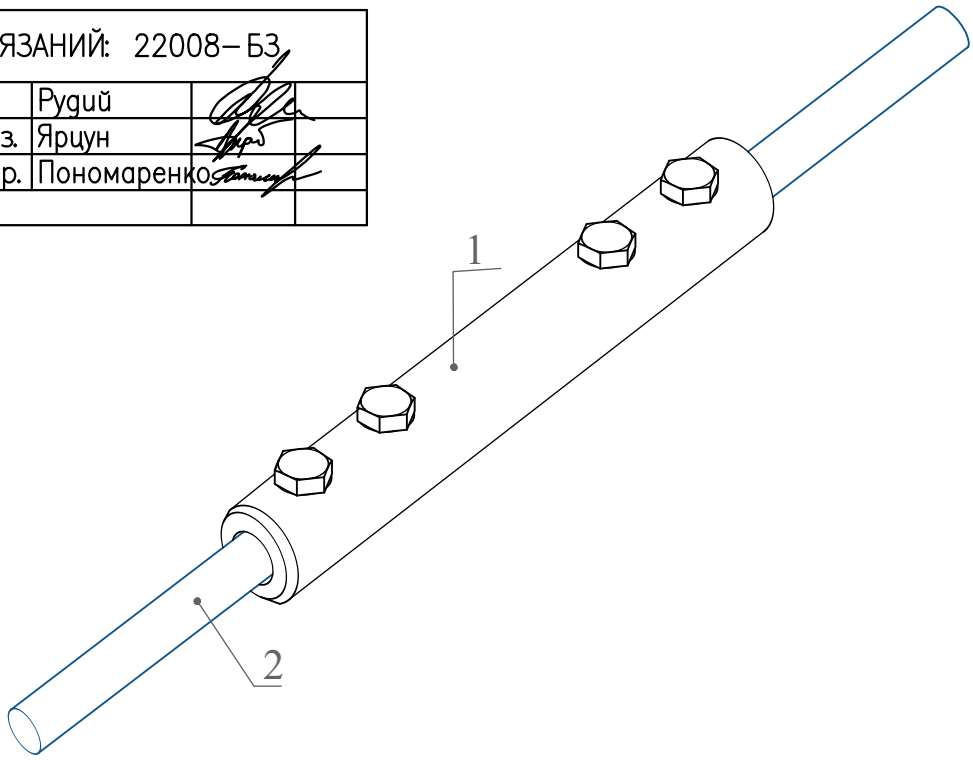

	Назва	Артикул	К-сть
1	Злучник для дроту поздовжній	С-028	1
2	Дріт алюмінієвий для блискавкозахисту Ø 08 мм	W-08/Al	1

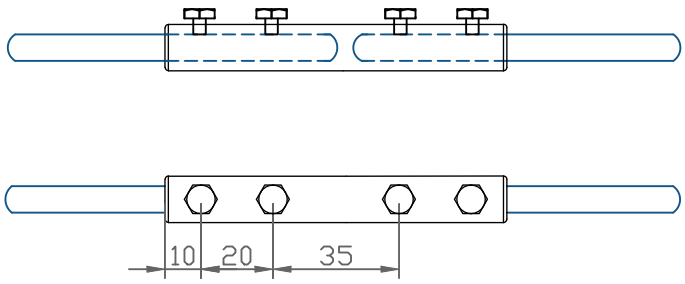

блискавкозахист

Погоджено:

Зам. інв. №

Підпис і дата

Інв. № об.

Зм.	Кільк.	Арк.	№док.	Підпис	Дата
ГІП					
Виконав					
Перевірив					
Н. контр.					

Схеми монтажу обладнання системи блискавкозахисту FS

Схеми з’єднання провідників

Стадія	Аркуш	Аркушів

Злучник для дроту поздовжній арт. С-028

ТзОВ "Торговий Дім "Системи Безпеки" www.fs-lps.com

Формат А4

Термокомпенсійне з’єднання провідників за допомогою компенсатора арт. К-221 (FS)

ПРИВ’ЯЗАНИЙ: 22008–БЗ			
ГІП	Рудий		
Прив’яз.	Ярцун		
Перевір.	Пономаренко		
Інв. N			

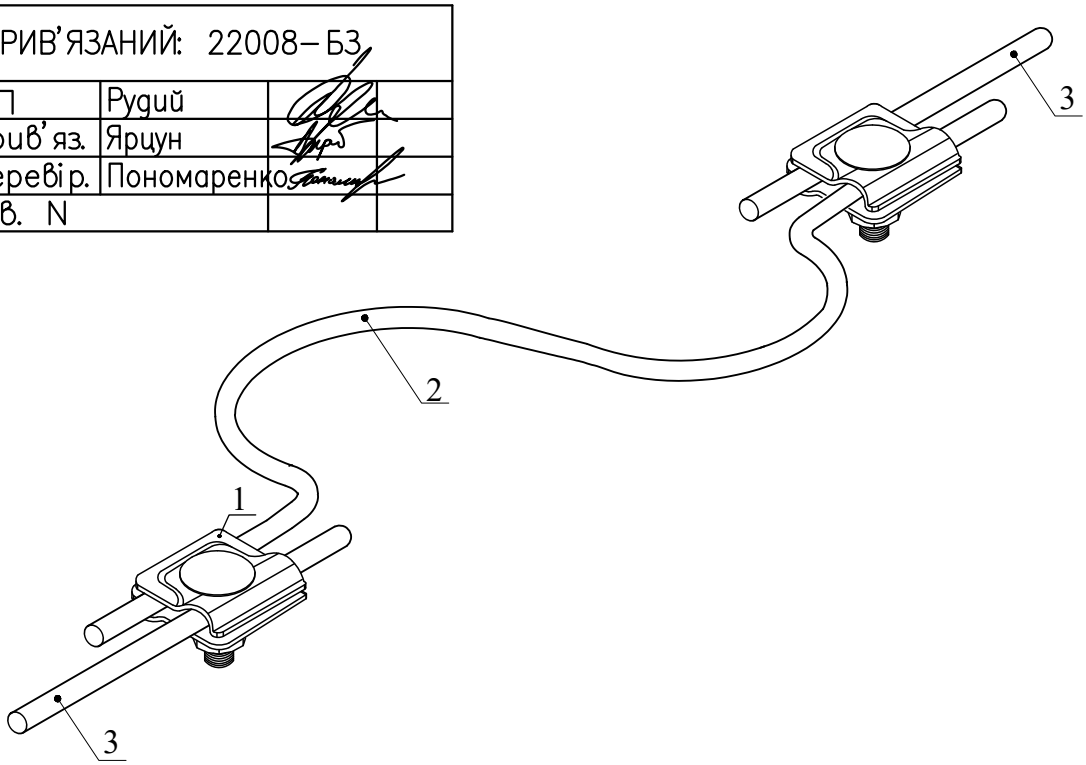

	Назва	Артикул	К-сть
1	Затискач для дроту універсальний	С-011	2
2	Компенсатор алюмінієвий	К-220	1
3	Дріт оцинкований для блискавкозахисту Ø 08 мм	W-08/ST	2

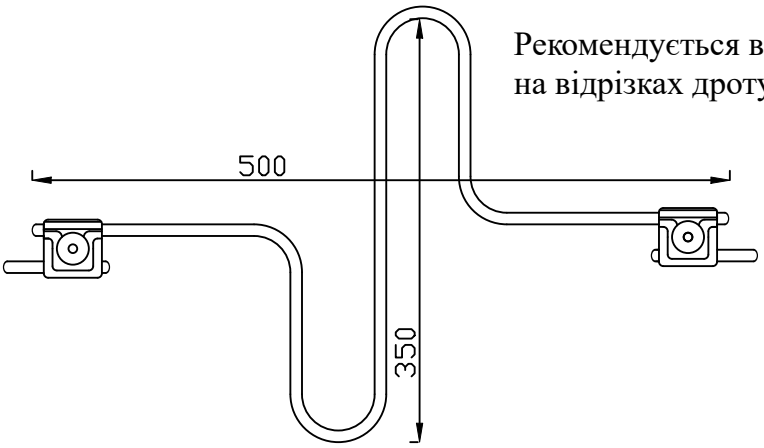

Рекомендується використовувати компенсатор на відрізках дроту кожні 30-40м.

блискавкозахист

Зм.	Кільк.	Арк.	№док.	Підпис	Дата

Схеми монтажу обладнання системи блискавкозахисту FS

ГІП			
Виконав			
Перевірив			
Н. контр.			

Схеми влаштування компенсаторів

Стадія	Аркуш	Аркушів

Компенсатор дріт-дріт арт. К-221

ТзОВ "Торговий Дім "Системи Безпеки" www.tdsb.com.ua

Зам. інв. №

Підпис і дата

Інв. № об.

Схема приєднання провідника до конструкції за допомогою клеми з'єднувальної арт. С-099 (FS)

ПРИВ'ЯЗАНИЙ: 22008–БЗ			
ГІП	Рудий		
Прив'яз.	Ярцун		
Перевір.	Пономаренко		
Інв. N			

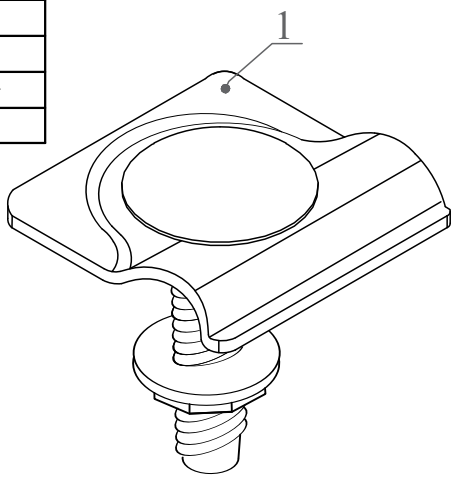

	Назва	Артикул	К-сть
1	Клема з'єднувальна	С-099	1
2	Дріт алюмінієвий для блискавкозахисту Ø 08 мм	W-08/Al	1
3	Металева конструкція	С-099	1

Схема приєднання дроту до металевої конструкції

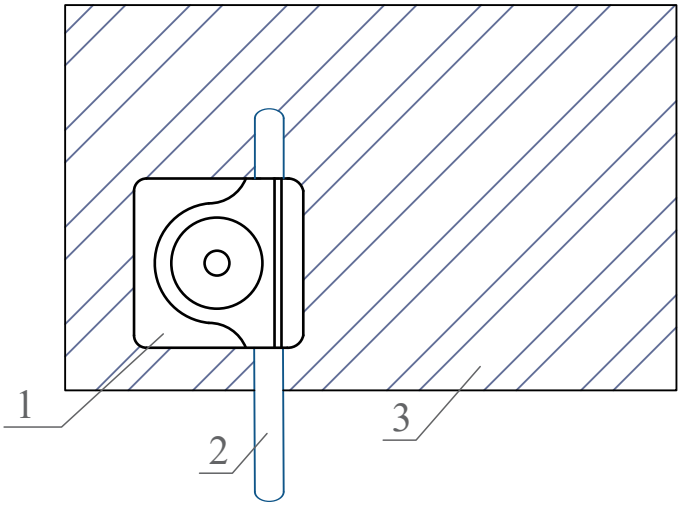

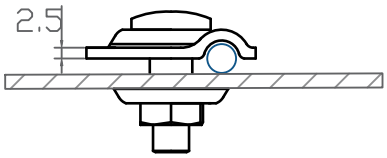

блискавкозахист

Погоджено:	
Зам. інв. №	
Підпис і дата	
Інв. № об.	

Зм.	Кільк.	Арк.	№док.	Підпис	Дата	Схеми монтажу обладнання системи блискавкозахисту FS			
ГІП						Схеми з'єднання провідників	Стадія	Аркуш	Аркушів
Виконав									
Перевірив									
Н. контр.						Клема фальцева металева арт. С-099	ТзОВ "Торговий Дім "Системи Безпеки" www.fs-lps.com		

Формат А4

Схема прокладання провідника по ринві та переходу через ринву за допомогою зажиму арт. С-061 (FS)

ПРИВ'ЯЗАНИЙ: 22008–БЗ			
ГІП	Рудий		
Прив'яз.	Ярцун		
Перевір.	Пономаренко		
Інв. N			

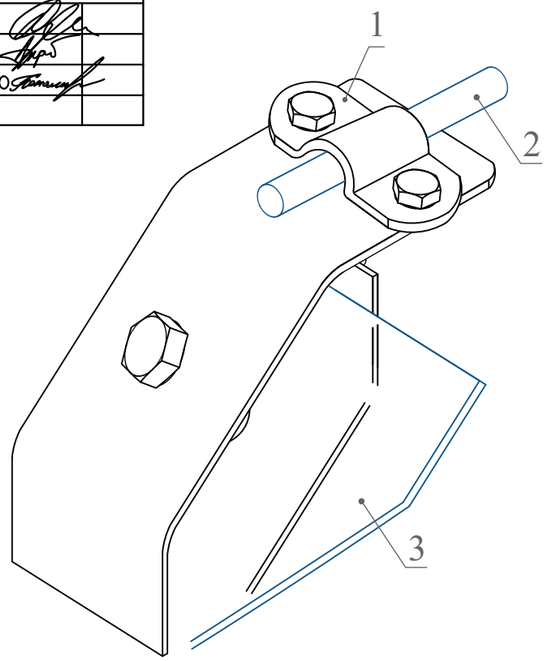

Схема переходу провідника через ринву від покрівлі до фасаду

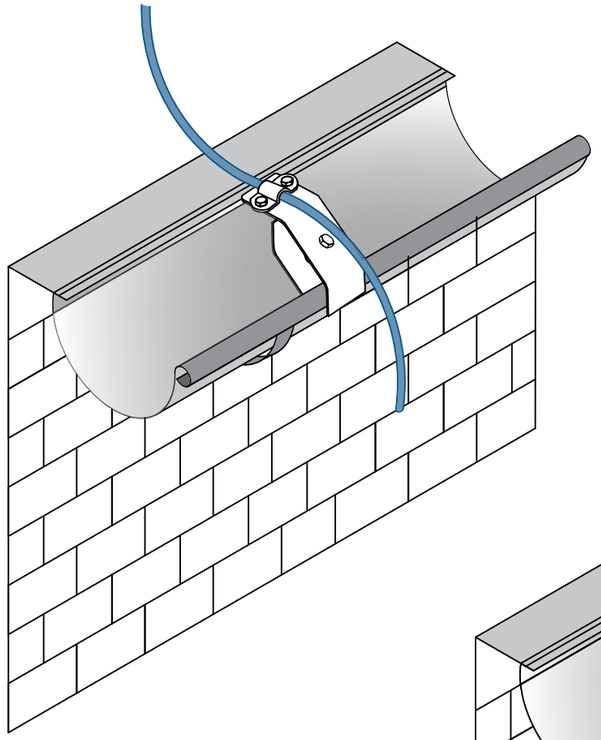

Схема прокладання провідника горизонтально по ринві

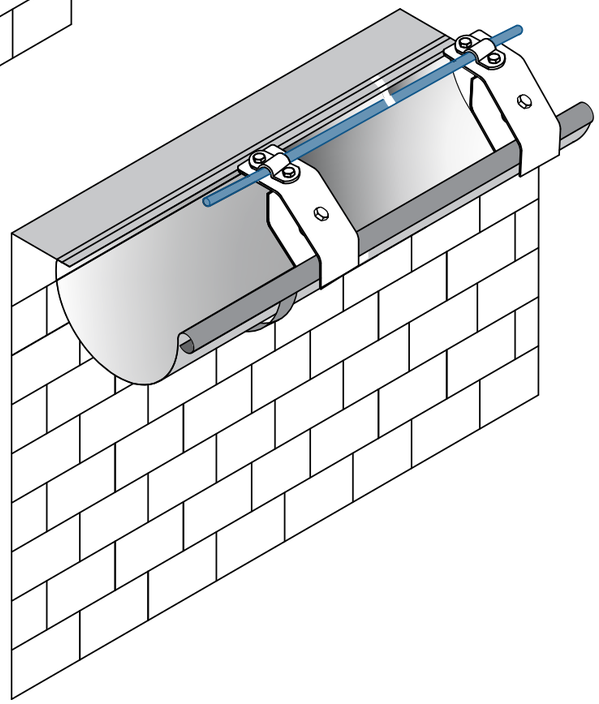

	Назва	Артикул	К-сть
1	Зажим для дроту до ринви	С-061	1
2	Дріт алюмінієвий для блискавкозахисту Ø 08 мм	W-08/Al	1
3	Об'єкт для кріплення зажиму (ринва, ін.)		1

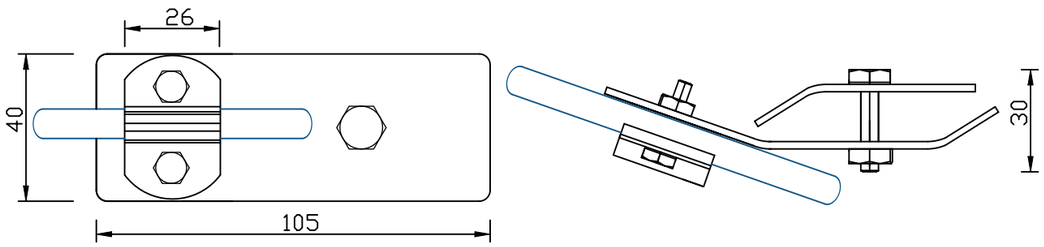

FS™ блискавкозахист

Зм.	Кільк.	Арк.	№док.	Підпис	Дата	Схеми монтажу обладнання системи блискавкозахисту FS		
ГІП						Схеми з'єднання провідників	Стадія	Аркуш	Аркушів
Виконав									
Перевірив									
Н. контр.						Зажим для дроту до ринви арт. С-061	ТзОВ "Торговий Дім "Системи Безпеки" www.fs-lps.com		

Погоджено:

Зам. інв. №

Підпис і дата

Інв. № об.

Формат А3

G-16 (FS)

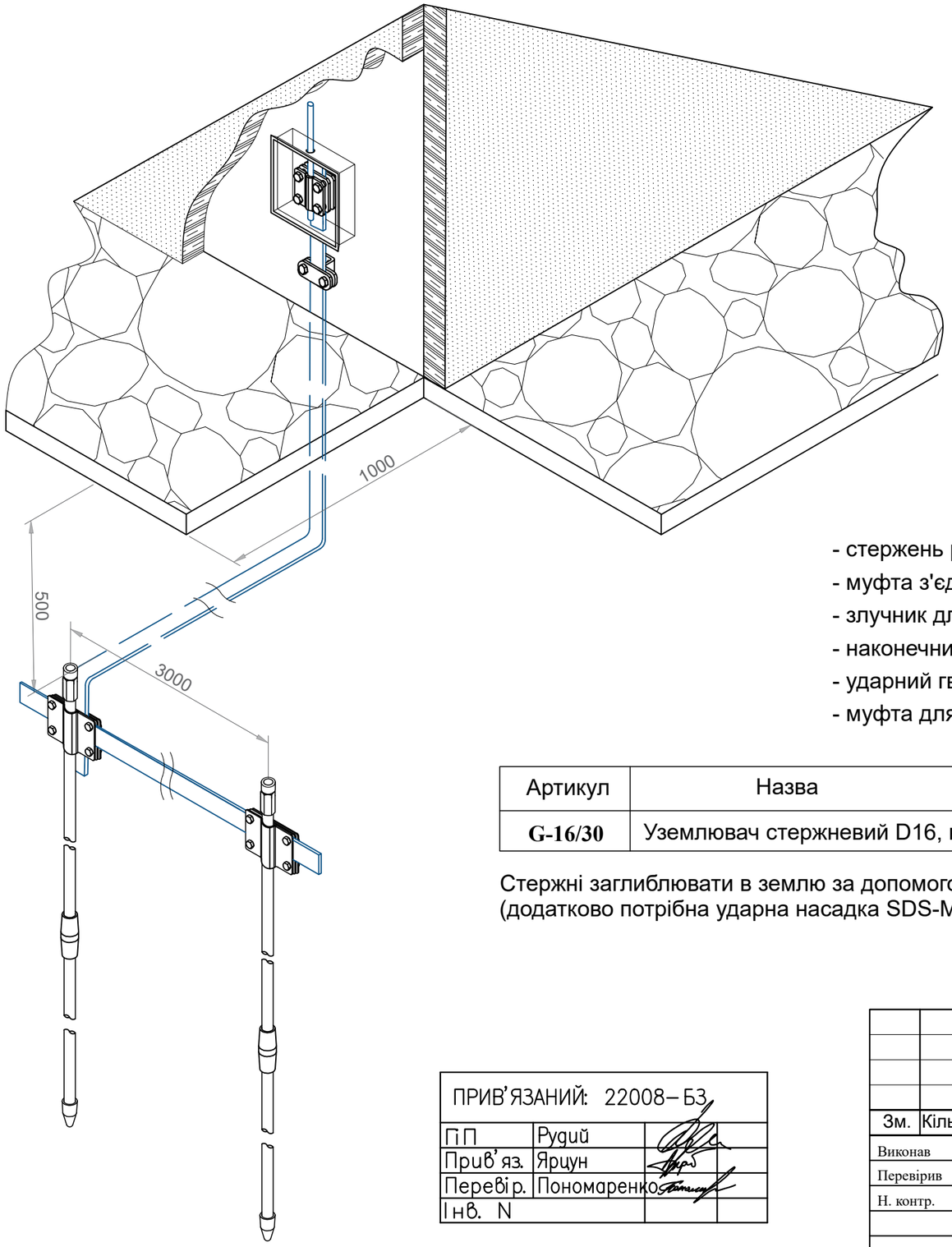

- стержень різьбовий 1,5 м - 2 шт;
- муфта з'єднювальна - 1 шт;
- злучник для стержня і полоси - 1 шт;
- наконечник для стержня - 1 шт;
- ударний гвинт - 1 шт;
- муфта для ударного гвинта - 1 шт.

Артикул	Назва	A	Ø
G-16/30	Уземлювач стержневий D16, комплект 3 м	3000	16

Стержні заглиблювати в землю за допомогою кувалди або ударного інструменту (додатково потрібна ударна насадка SDS-Max G-160)

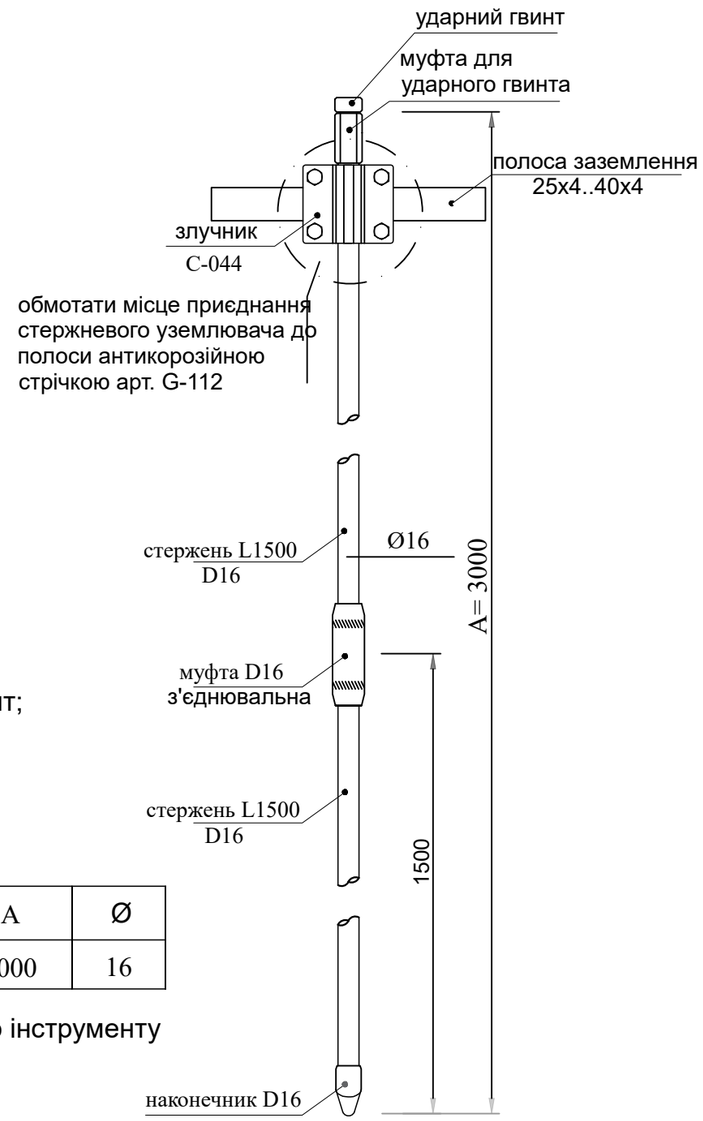

ПРИВ'ЯЗАНИЙ: 22008–БЗ			
ГІП	Рудий		
Прив'яз.	Ярцун		
Перевір.	Пономаренко		
Інв. N			

Зм.	Кільк.	Арк.	№док	Підпис	Дата
Виконав					
Перевірив					
Н. контр.					

Схеми монтажу обладнання системи блискавкозахисту FS

Схеми влаштування блискавкоприймачів THOR

Стадія	Аркуш	Аркушів

Влаштування подвійного модульного уземлювача 3-м, арт. G-16/30

ТзОВ "Торговий Дім "Системи Безпеки" www.tdsb.com.ua

Погоджено:

Зам. інв. №

Підпис і дата

Інв. № об.

Формат А3

Прокладання провідників по стіні
за допомогою тримачів Н-031..34 (FS)

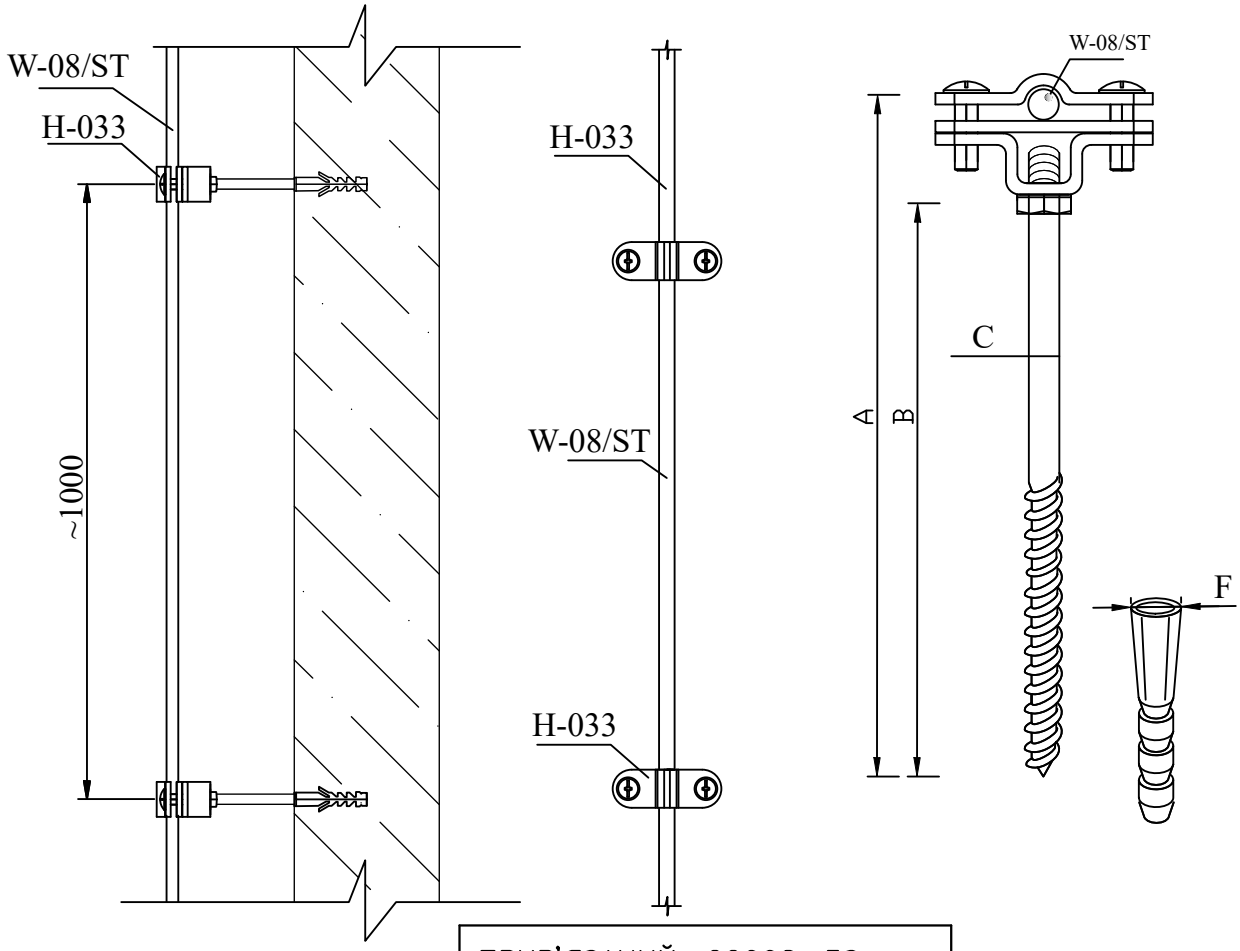

ПРИВ'ЯЗАНИЙ: 22008–БЗ		
ГІП	Рудий	
Прив'яз.	Ярцун	
Перевір.	Пономаренко	
Інв. N		

блискавкозахист

Артикул	Назва	A	BC		F
Н-031	Тримач дроту металевий з дюбелем L=100	100	60	6	10
Н-032	Тримач дроту металевий з дюбелем L=125	125	90	8	12
Н-033	Тримач дроту металевий з дюбелем L=185	185	150	8	12
Н-034	Тримач дроту металевий з дюбелем L=245	245	210	8	12

Зам. інв. №

Підпис і дата

Інв. № об.

Зм.	Кільк.	Арк.	№док.	Підпис	Дата
ГІП					
Виконав					
Перевірив					
Н. контр.					

Схеми монтажу обладнання системи блискавкозахисту FS

Схеми прокладання провідників

Стадія	Аркуш	Аркушів

Тримач дроту металевий з дюбелем арт. Н-031..34

ТзОВ "Торговий Дім "Системи Безпеки" www.tdsb.com.ua

Влаштування провідника в трубі монтажній
арт. К-201 (FS)

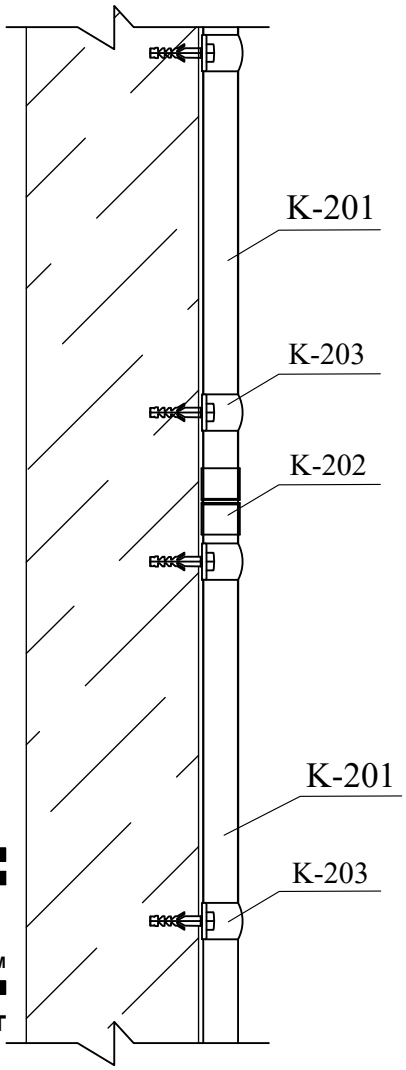

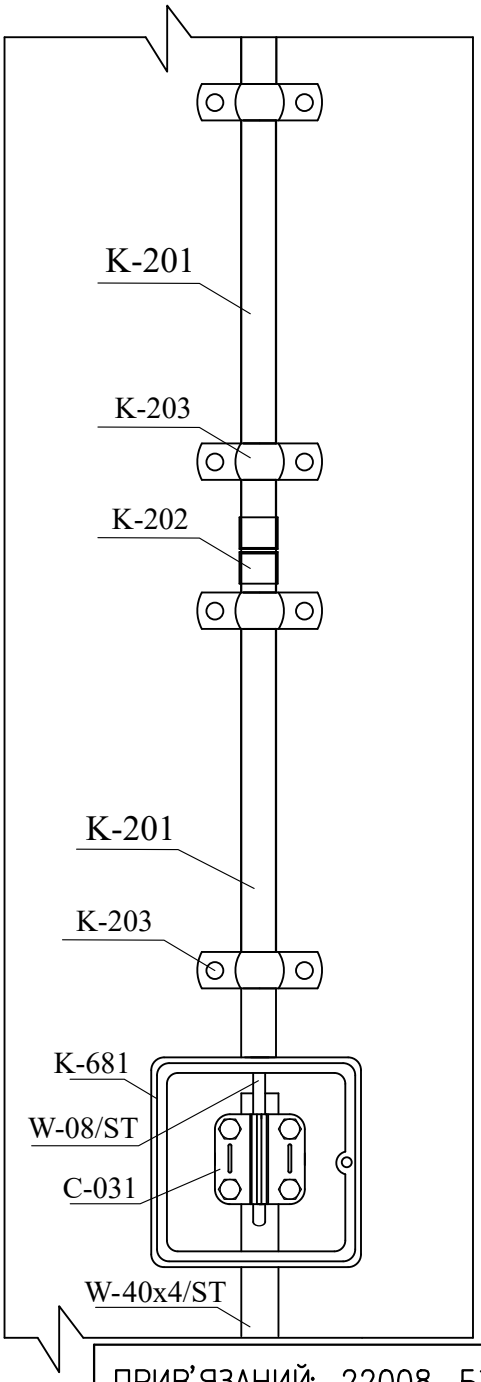

блискавкозахист

Тримачі К-203 кріпити за допомогою гвинтів з дюбелями

	Назва
1	Труба 20/12 для блискавкозахисту арт. **К-201**
2	З'єднувач для труби 20/12 арт. **К-202**
3	Зажим UD-20 для труби 20/12 арт. **К-203**
4	Дріт оцинкований для блискавкозахисту
5	Коробка для фасадного з'єднання **К-681**
6	Затискач контрольний арт. **С-031**

ПРИВ'ЯЗАНИЙ: 22008–БЗ

ГІП	Рудий	
Прив'яз.	Ярцун	
Перевір.	Пономаренко	
Інв. N		

Зам. інв. №

Підпис і дата

Інв. № об.

Зм.	Кільк.	Арк.	№док.	Підпис	Дата

Схеми монтажу обладнання системи блискавкозахисту FS

ГІП			
Виконав			
Перевірив			
Н. контр.			

Схема влаштування контрольного з'єднання

Стадія	Аркуш	Аркушів

Труба монтажна для блискавкозахисту арт. К-201

ТзОВ "Торговий Дім "Системи Безпеки" www.tdsb.com.ua

Влаштування контрольного з'єднання в коробці арт. К-681 (FS)

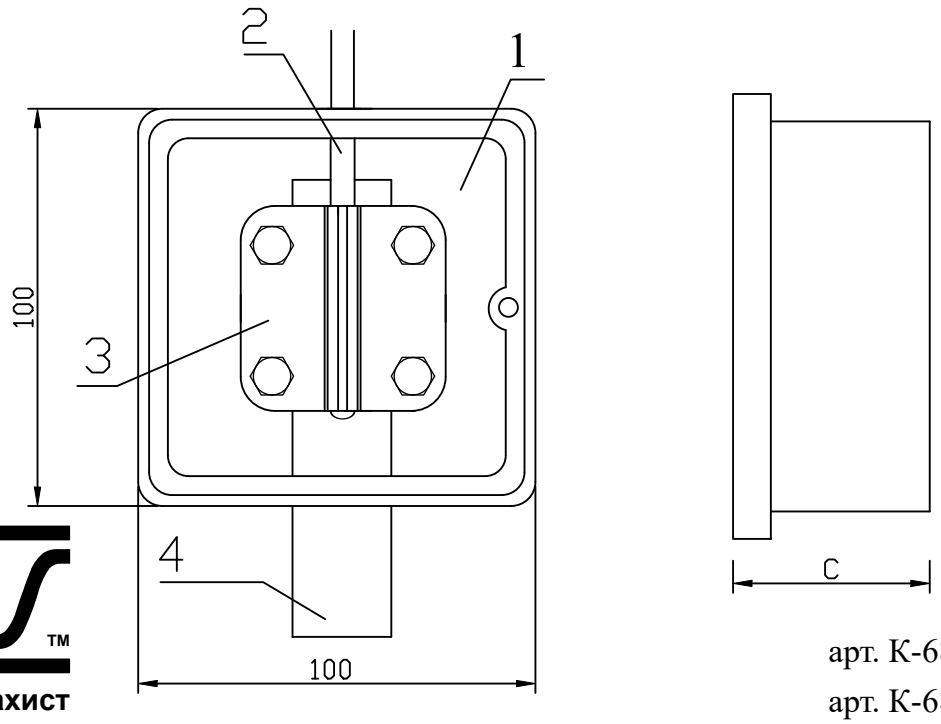

арт. К-681: С=60 мм

арт. К-682: С=100 мм

	Назва	Артикул	К-сть
1	Коробка пластикова для контрольного з'єднання	К-681	1
2	Дріт алюмінієвий для блискавкозахисту Ø 08 мм	W-08/Al	1
3	Затискач контрольний для полоси В40	С-034	1
4	Полоса оцинкована для блискавкозахисту 40х4мм	W-40х4/ST	1

Коробку монтувати до стіни за допомогою 2-х гвинтів з дюбелем розпірним

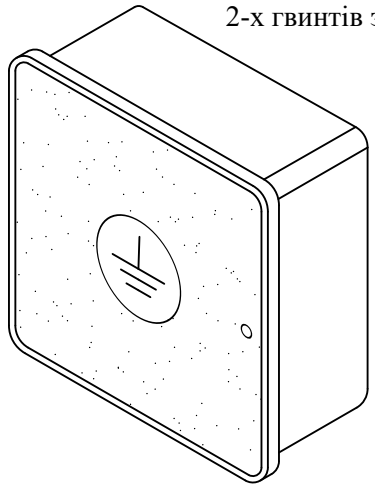

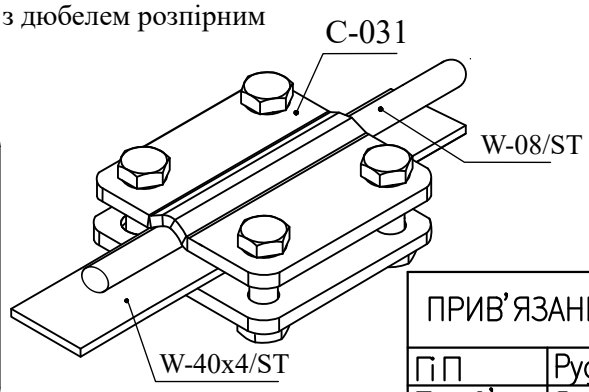

ПРИВ'ЯЗАНИЙ: 22008–БЗ

ГІП	Рудий	
Прив'яз.	Ярцун	
Перевір.	Пономаренко	
Інв. N		

Зам. інв. №

Підпис і дата

Інв. № об.

Зм.	Кільк.	Арк.	№док.	Підпис	Дата

Схеми монтажу обладнання системи блискавкозахисту FS

ГІП			
Виконав			
Перевірив			
Н. контр.			

Схема влаштування контрольного з'єднання

Стадія	Аркуш	Аркушів

Коробка для фасадного контрольного з'єднання арт. К-681 та полоса 40х4

ТзОВ "Торговий Дім "Системи Безпеки" www.tdsb.com.ua

Схема контрольного з’єднання провідників за допомогою злучника арт. С-034 (FS)

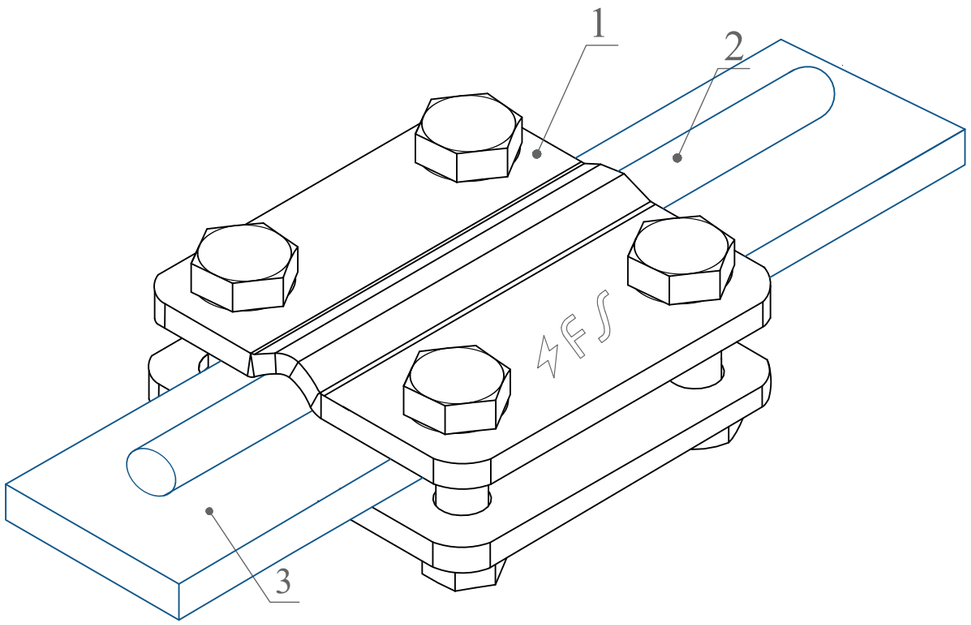

Схема влаштування контрольного з'єднання на фасаді

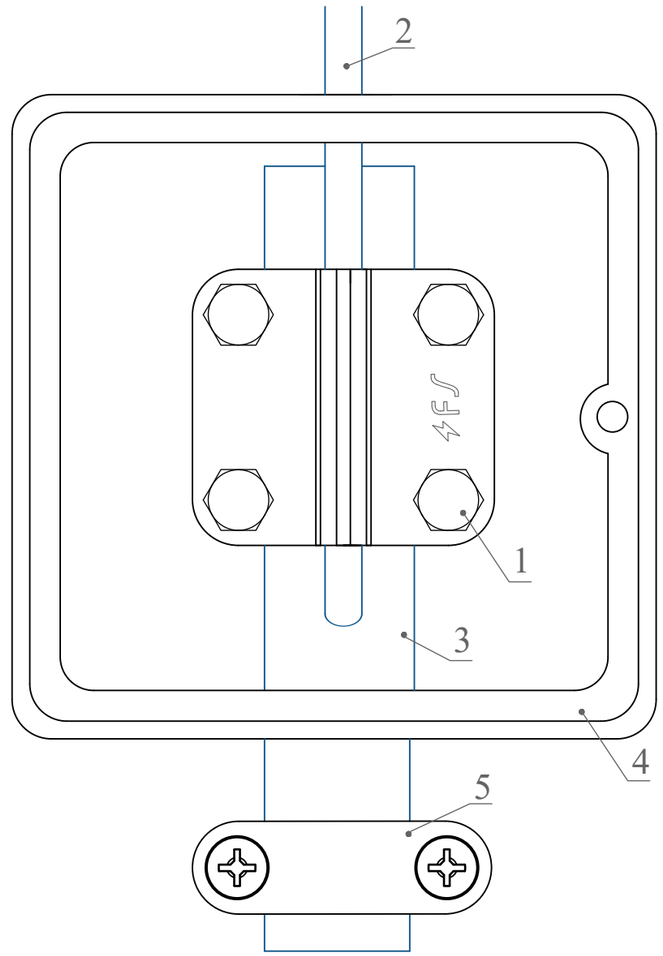

	Назва	Артикул	К-сть
1	Злучник контрольний для для дроту та полоси В40	С-034	1
2	Дріт алюмінієвий для блискавкозахисту Ø 08 мм	W-08/Al	1
3	Полоса оцинкована для блискавкозахисту 40х4	W-40x4/ST	1

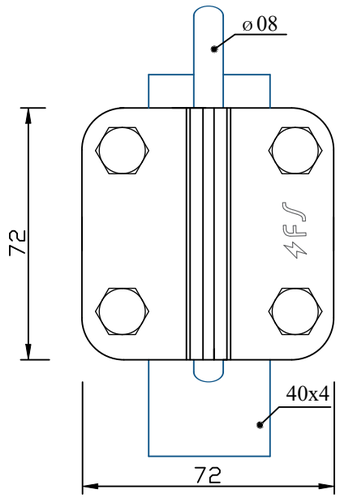

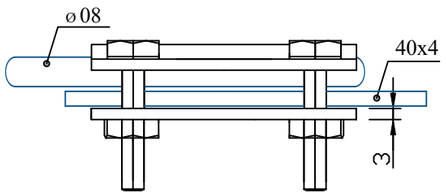

Для захисту від пошкодження та/або при монтажі в утеплювачі по фасаду контрольне з'єднання влаштовувати в монтажній коробці арт. К-681 або К-682 (4), коробку кріпити до стіни 4-ма гвинтами з дюбелем.

Полосу 40х4 мм під контрольним з'єднанням закріпити до стіни за допомогою тримача полоси з дюбелем арт. Н-039 (5) .

ПРИВ’ЯЗАНИЙ: 22008–БЗ		
ГІП	Рудий	
Прив’яз.	Ярцун	
Перевір.	Пономаренко	
Інв. N		

блискавкозахист

Зм.	Кільк.	Арк.	№док.	Підпис	Дата	Схеми монтажу обладнання системи блискавкозахисту FS			
ГІП						Схеми з’єднання провідників	Стадія	Аркуш	Аркушів
Виконав									
Перевірив									
Н. контр.						Злучник контрольний для дроту та полоси В40 арт. С-034	ТзОВ "Торговий Дім "Системи Безпеки" www.fs-lps.com		

Погоджено:

Зам. інв. №

Підпис і дата

Інв. № об.

Формат А3

9. Пропозиції по організації будівництва.

9.1. Загальні положення

Проект організації будівництва на **«Капітальний ремонт медамбулаторії по вул. Богдана Хмельницького в с. Богданівка Броварського району Київської області» (коригування)** розроблено на підставі завдання на проектування та замовлення Замовника.

При розробці проекту організації будівництва були використані наступні матеріали:

– матеріали за результатами обстеження;
– робочий проект;
– локальний кошторис.

Проект організації будівництва розроблений відповідно вимог:

- ДБН А.2.2-3-2014 «Склад та зміст проектної документації на будівництво»;
- ДБН А.3.1-5-2016 «Організація будівельного виробництва»;
- ДБН А.3.2-2-2009 «Охорона праці і промислова безпека у будівництві». Основні положення»;
- ДБН Г.1-4-95 «Правила перевезення, складування та зберігання матеріалів, виробів, конструкцій і устаткування в будівництві»;
- ДБН Г.1-5-96 «Нормативна база оснащення будівельних організацій (бригад) засобами механізації, інструментом і інвентарем»;
- ДСТУ ISO 6309:2007 (ISO 6309:1987, IDT) Протипожежний захист. Знаки безпеки. Форма та колір;
- НПАОП 0.00-1.15-07 «Правила охорони праці під час виконання робіт на висоті»;
- ГОСТ 10922-90 «Арматурні та закладні зварювальні вироби, з'єднання зварні арматури та закладних виробів залізобетонних конструкцій»;
- НАПБ А.01.001-2004 «Правила пожежної безпеки в Україні»;
- ДСТУ Б.А.3.1-22:2013 «Визначення тривалості будівництва об'єктів»;
- ДСТУ Б.В.1.2-16-2013 «Визначення класу наслідків відповідальності та категорії складності об'єктів будівництва»
- ДСТУ-НБВ.2.6-203:2015 „Настанова з виконання робіт при виготовленні та монтажі будівельних конструкцій".

ПОБ є основою для розробки генпідрядною організацією проекту виконання робі (ПВР).

Матеріали, які наведені в цьому ПОБ, мають бути доповнені при розробленні проекту виконання робіт (ПВР).

9.2. Характеристика умов і складності будівництва

Будівля що підлягає капітальному ремонту, знаходиться за адресою: вул. Богдана Хмельницького, 124 в с. Богданівка Броварського району Київської області. Об'єкт являє собою двоповерхову цегляну будівлю з підвальною частиною. Конструктивна

схема – безкаркасна, з повздовжніми та поперечними несучими стінами. Фундамент – стрічков. Зовнішні та внутрішні стіни виконані із повнотілої цегли на цементно-піщаному розчині. Товщина зовнішніх стін – 380 мм, внутрішніх - 380 мм. Перегородки – цегляні. Дах – скатний, покрівля – азбестоцементні хвилясті листи. Основні габаритні розміри 37,6х13,4 м, площа забудови – 587,00 м2.

Будівля обладнана основними інженерними комунікаціями – водопостачання, каналізування, опалення, електропостачання.

Будівля, що підлягає капітальному ремонту не є об’єктом культурної спадщини та не входить у будь-які зони регулювання забудови.

За критеріями загальних ДБН А.2.2-3: 2014 "Склад та зміст проектної документації на будівництво", Додатку А, ДСТУ 8855:2019 проектований об'єкт відноситься до класу наслідків (відповідальності) – СС1 (незначні наслідки).

Роботи виконують захватками. За захватку приймають фронт робіт, наприклад окрему кімнату, частину поверху і навіть поверх всередині приміщень. При опорядженні фасадів за захватку приймають частину площі фасаду на всю висоту будівлі.

На час виконання робіт доступ персоналу і відвідувачів до місць виконання робіт закривається, встановлюються інформаційні щити про попередження небезпеки, входи і виходи передбачають однією з двох сходових клітинах, другорядним виходам тощо.

Будівельний майданчик обладнується необхідними знаками безпеки, інформаційним щитом, планом пожежного захисту і наочною агітацією.

Ззовні зі сторони дороги у осях передбачається огородження робочої зони із профнастилу висотою 2 м з хвірткою, яка замикається і постійно охороняється.

Будівельно-монтажні роботи передбачається виконувати без відселенням медичного персоналу. Згідно з цими факторами для виконання будівельно-монтажних робіт застосовується коефіцієнт 1,2 Виконання ремонтно-будівельних робіт на покрівлях і фасадах будинків, будівель і споруд, що експлуатуються (Таблиця Б1, ДСТУ-Н Б Д.2.4-21:2012). Даний коефіцієнт є підставою до застосування його при складанні кошторисної документації у всіх інших випадках.

Роботи виконуються в дві зміни. Рекомендується запровадити змінний графік роботи, який слід узгодити з Адміністрацією медамбулаторії.

9.3. Архітектурні-будівельні рішення

Робочий проект «Капітальний ремонт медамбулаторії (Богданівського старостату) по вул. Богдана Хмельницького в с. Богданівка Броварського району Київської області» виконується в одну чергу:

Основні роботи по архітектурно - планувальним та конструктивним рішенням.

Утеплення підвалу;

Утеплення цоколю;

Утеплення зовнішніх стін;

Утеплення зовнішніх відкосів віконних та дверних прорізів;

Утеплення внутрішніх поверхонь стін горища, парапетів;

Утеплення перекриття горища;

Частковий демонтаж стін та перегородок;
Влаштування цегляних перегородок 120 мм;
Влаштування цегляних стін 250 мм;
Демонтаж існуючих покриттів підлог;
Влаштування підлог та покриттів;
Демонтаж дверей зовнішніх та внутрішніх;
Демонтаж вікон;
Монтаж дверних конструкцій;
Монтаж віконних конструкцій;
Влаштування підвіконників та відливів;
Демонтаж існуючого оздоблення стін та стель;
Влаштування опорядження стін та стелі;
Влаштування відмостки;
Ремонт покрівлі;
Влаштування вхідних груп згідно потреб МНГ;
Влаштування козирків над вхідними групами;
Влаштування оздоблення вхідних груп
Влаштування системи зовнішнього водостоку;
Влаштування люку виходу на покрівлю

9.4. Обґрунтування методів виконання будівельних робіт

Проект організації будівництва (ПОБ) не призначений для безпосереднього виконання будівельно-монтажних робіт на об’єкті. До будівельно-монтажних робіт генпідрядник приступає при наявності затвердженого проекту виконання робіт (ПВР).

Роботи рекомендується виконувати в два етапи. Перший етап це роботи підготовчого періоду, другий – капітальний ремонт.

Перед виконанням необхідно виконати підготовчі роботи, до яких належить:

а) влаштування огородження робочої зони виконання робіт з профнастилу висотою 2 м;

б) улаштування майданчиків для складування будівельних матеріалів;

в) облаштування засобів пожежогасіння, сигналізації та зв'язку, за необхідності освітлення;

г) облаштування засобів збирання, тимчасового зберігання та видалення відходів і вторинної сировини;

д) установка тимчасових приміщень для обігріву працюючих, прийому їжі, туалетів тощо;

е) підключення тимчасових мереж електропостачання, водопостачання та каналізації до тимчасових приміщень;

Перед виконанням робіт необхідно забезпечити робочу зону засобами підмощування (риштуваннями, перехідними мостиками, драбинами, огородженням) у відповідності Проекту виконання робіт.

Роботи слід виконувати захватками.

При капітальному ремонті покрівлі поділ площі покрівлі будинку на захватки залежить від особливостей технології заміни покрівлі із азбестоцементних листів на металочерепицю. Забороняється залишати в кінці зміни відкриті частини покрівлі (крокви, лати) без покрівельного покриття (металочерепиці або азбестоцементних листів).

Захватка - це частина фронту робіт, при умовному розподілі будинку по горизонталі, яку відводять для виконання елементарного будівельного потоку бригадою робітників протягом зміни.

При поділу будинку на захватки необхідно враховувати наступні вимоги:

– розмір захватки за об’ємом робіт не повинен перевищувати прийнятого об’єму покрівельних робіт, що влаштовують за одну добу, тобто протягом 8 годин;
– захватки по трудомісткості, як правило, повинні бути рівновеликими і відхилення середньої трудомісткості не повинно перевищувати 5…10%;

Комплексний процес малярних робіт складається з підготовки поверхні та фарбування.

Очищають поверхню за допомогою технічного пилососа, рогожової або махової щітки, металевого шпателя.

Загладжують поверхню разом з її очищенням за допомогою універсальних шліфувальних машин або шліфувальною шкуркою, пемзою, дерев'яним бруском (при малих обсягах робіт).

Розшивають тріщини лише на оштукатурених поверхнях за допомогою металевого шпателя на глибину до 1 см. Підмазують тріщини гіпсовою шпаклівкою. Збільшуючись в об'ємі при висиханні, гіпс надійно заповнює тріщини, а нанесення його за допомогою металевого шпателя дає змогу позбавитись від шліфування підмазаних місць.

Ґрунтують поверхні ручними та електричними фарбопультами, агрегатами з компресором або щітками чи валиками, якщо обсяги невеликі.

Найбільш надійне ґрунтувальне покриття поверхні отримують за допомогою щіток.

Шпаклювання поверхні здійснюють механізовано за допомогою шпаклювальних установок або вручну за допомогою шпателів з металу або пластмаси.

Прошпакльовані поверхні шліфують електричними шліфувальними машинами з використанням пемзи, шліфувальних шкурок. Пил, який з'являється під час шліфування поверхні, прибирають за допомогою технічного пилососа або щіток. Якщо обсяг робіт невеликий, шліфування виконують вручну.

Фарбування поверхні. На підготовлену поверхню фарбу наносять за допомогою пневматичних установок або ручних інструментів та пристроїв.

Заміна віконних блоків.

Віконні блоки приміщень, що не відповідають діючим нормативним документам, замінити на вікна з п'ятикамерним профілем та двокамерним склопакетом.

При заміні віконних блоків металопластикові вікна замовляти тільки після контрольного обмірювання фірмою-виробником (з урахуванням розмірів прорізів у стінах).

9.5 Обґрунтування прийнятої тривалості будівництва

Трудомісткість згідно об'єктного кошторису 32168,0 люд.-год.. Тривалість робіт вираховуємо за формулою:

$$T = \frac{Q}{n \cdot N} = \frac{32049,0}{22 \cdot 8 \cdot 15 \cdot 2} = 6,0 \text{ місяців}$$

Приймаємо тривалість виконання робіт 6 **місяців.**

Роботи виконуються в дві зміни.

9.6. Обґрунтування розмірів і оснащення майданчиків для складування матеріалів

Складувати матеріали та вироби слів відповідно положень ПВР. Дрібносортний метал складувати у стелаж висотою не більше ніж 1,5 м; чорні прокатні метали (листова сталь, швелери) - у штабель висотою до 1,5 м на підкладках із прокладками. Між штабелями (стелажами) на складах слід передбачити проходи шириною не менше ніж 1,0 м.

Листи і смуги повинні зберігатися в сухих закритих складських приміщеннях, які захищені від дії атмосферних опадів та корозії.

Матеріали, які містять шкідливі або вибухонебезпечні речовини, необхідно зберігати у герметично закритій тарі.

Лакофарбові, ізоляційні, опоряджувальні та інші матеріали, що виділяють вибухонебезпечні або шкідливі речовини, дозволяється зберігати на робочих місцях у кількостях, що не перевищують змінної потреби.

Для дотримання належного санітарно-епідеміологічного режиму на території сусідньої та громадської забудови згідно вимог ДСП № 173-96 для приготування розчину на будівельному майданчику передбачено споруду закритого від атмосферних чинників впливу розмірами 3 м х 3 м, в якій встановлення розчиномішалку. Розвантаження матеріалів передбачається на площадку складування матеріалів розмірами 4 м х 4м, яка розміщена впритул до споруди. Кількість матеріалів, які дозволяється складувати на будівельному майданчику, повинна перевищувати добової їх витрати.

Приоб'єктна площа складів і майданчиків для зберігання матеріалів, виробів, конструкцій визначається з урахуванням нормативної потреби на 1 млн. руб. (Расчетные нормативы для составления проектов организации строительства ч. I ЦНИИОМТП, 1973г.)

Для визначення нормативної потреби в тимчасових складських приміщеннях та відкритих площадках з використанням нормативів на 1 млн. грн. БМР, в проекті урахований зведений поправочний коефіцієнт:

К = 0,98 х 1,17 х 49,83 = 57,13

де: 0,98 – коефіцієнт району будівництва (Расчетные нормативы для составления ПОС, ч.1 табл. 1);

1,17 - коефіцієнт переведення цін 1973р в ціни 1991 р.;

49,83 – коефіцієнт переведення цін 1991р в ціни 2018р. на підставі листа Мінрегіону від 20.04.2018 за №7/15-4064 «Про індекси зміни вартості станом на 01.04.2018 року».

Поправочний коефіцієнт до цін 2018 року 57,13.

коефіцієнт нерівномірності надходження матеріалів на склади, приймається для автомобільного транспорту – 1.1;

коефіцієнт нерівномірності споживання матеріалів, приймається 1.3.

Таблиця 1

№ № пп	Найменування споруд	Розрахункова площа на 1 млн. кар. БМР, м2	Необхідна площа в м2	Загальна площа складу, враховуючи проходи в м2	Термін зберігання в днях
	І Закриті склади				
1	Опалювальні для зберігання хімічних речовин, фарб та інше	24	13,94	13,94/0,7= 19,92	5-12
2	Неопалювальні для зберігання, утеплювачів, сумішей, інструментів та інше	29	16,85	16,85/0,7= 24,1	8-12

Таблиця 2 **Відомість тимчасових будівель та споруд**

№ пп	Найменування інвентарних будівель	Розрахункова площа,м^2	Розміри, м	Кількіст, шт
Виробничі приміщення та склади				
1	Опалювальні	19,92	3х6	1
2	Неопалювальні	24,1	3х9	1

9.7. Способи і порядок збирання відходів, їх зберігання до об’єкту поводження з відходами

Збирання виробничих відходів, будівельного і побутового сміття передбачається в металеві контейнери, встановлені в строго відведених місцях, вказаних підрядником в ПВР.

Вивезення здійснюється автотранспортом по мірі накопичення у відповідності з вимогами діючих санітарних норм на діючий полігон ТПВ.. Збирання, та перевезення та захоронення твердих побутових відходів здійснює відповідна юридична особа або визначене спеціальне комунальне підприємство на основі складеного договору із Замовником. Транспортні засоби для перевезення мають бути пофарбовані у помаранчевий колір, на яких допускається розміщення логотипу перевізника та напису виду твердих побутових відходів, що перевозяться.

Видалення побутових і будівельних відходів слід виконувати у відповідності положень розділу 3 ДБН А.2.2-1. Збирання будівельного сміття на будівельному майданчику передбачено у закриті контейнери об’ємом 2 м^2.

Забороняється захоронення відходів будівництва на будівельному майданчику. Виливати відходи від миття розчиномішалки передбачено у спеціальну ємкість 1,0 $м^3$ з подальшим транспортуванням за межі будівельного майданчика.

9.8. Контроль якості

Якість виконання робіт з підсилення конструкцій повинна відповідати вимогам проекту виконання робіт і діючих нормативних документів. Контроль якості здійснюють послідовно в три етапи: вхідний (попередній), операційний (у процесі виконання робіт) та приймальний контроль (у період здачі і приймання об'єктів).

Вхідний контроль якості матеріалів передбачає візуальний огляд і перевірку основних геометричних розмірів і сертифікатів якості елементів кріплення, лакофарбових матеріалів тощо.

Контроль точності встановлення елементів та інших конструкцій здійснюється вимірюванням теодолітом, нівеліром.

Контроль зварних з'єднань провадиться радіографічним або ультразвуковими методами відповідно до чинних нормативних документів.

Методи контролювання якості металевих конструкцій повинні бути зазначені в стандартах на конструкції конкретних типів.

Якість матеріалу, з якого виготовляється конструкція, повинна підтверджуватися сертифікатами підприємств-постачальників.

Якість зварювальних матеріалів та метизів повинна підтверджуватися підприємствами-постачальниками.

Контролювання відхилень лінійних розмірів від номінальних, відхилення форми та розміщення поверхонь конструкції від проектних слід виконувати універсальними методами та засобами.

Метод контролю якості з'єднань елементів конструкцій встановлений у стандартах на конструкції конкретних типів у залежності від типу конструкцій та типу з'єднань цих елементів.

На будівельному майданчику в процесі роботи повинні бути складені акти прихованих робіт на:

- ✓ установка супердифузійної мембрани;
- ✓ роботи з установки кріпильних елементів;
- ✓ антикорозійний захист; обробка дерев'яних конструкцій антисептиками або антипіренами;
- ✓ утеплення фасадів;
- ✓ кріплення водостоку.

9.9. Заходи щодо охорони праці відповідно до чинних нормативних актів

Всі роботи повинні виконуватись у відповідності вимогам наступним нормативним документам:

- ДБН А.3.2-2-2009 «Охорона праці і промислова безпека у будівництві». Основні положення»;

- ДСТУ ISO 6309:2007 (ISO 6309:1987, IDT) Протипожежний захист. Знаки безпеки. Форма та колір;

- НПАОП 0.00-1.15-07 «Правила охорони праці під час виконання робіт на висоті»;

- НАПБ А.01.001-2004 «Правила пожежної безпеки в Україні».

До початку робіт на прилеглій території повинні бути встановлені знаки проїздів і проходів. Проходи, проїзди, навантажувально-розвантажувальні площадки необхідно очистити від сміття, будівельних відходів і не загромаджувати.

Ділянки, на яких виконуються роботи, повинні бути огородженні або позначені знаками безпеки і попереджувальними написами небезпечних зон. Забороняється присутність сторонніх людей і переміщення транспортних засобів в зонах виконання робіт, можливого обвалення конструкцій і падіння предметів з висоти.

До робіт на висоті при влаштуванні та експлуатації засобів підмащування допускаються особи не молодше 18 років, придатні за медичними показаннями до виконання цих робіт, які пройшли навчання та інструктаж в установленому порядку і, які мають відповідне посвідчення. Особи, які вперше допускаються до виконання робіт, повинні працювати протягом року під безпосереднім наглядом більш досвідченого робітника.

При роботі на висоті робітники повинні бути забезпечені запобіжними поясами для кріплення до надійних частин будівлі відповідно до вказівки інженерно-технічного працівника.

Працювати слід у взутті з хорошим зчеплення з поверхнею.

Робітники-монтажники повинні бути забезпечені спецодягом, спецвзуттям, випробуваними запобіжними поясами, мотузками, касками та засобами індивідуального захисту.

Перед початком робіт слід перевірити стан несучих конструкцій (кроков, обрешітки) і їх здатність витримувати вагу людини.

Під час роботи повинні бути забезпечені:

- Міцність і надійність конструкцій;
- Безпечні умови роботи під час монтажу, демонтажу та експлуатації;
- Стійкість під час монтажу, демонтажу та експлуатації;
- Огорожі та індивідуальні засоби захисту, що виключають можливість падіння робітників і матеріалів з висоти;
- Безпечне транспортування матеріалів.

Зона робіт по демонтажу повинна бути огороджена і мати попереджувальні знаки і написи.

Для проходу робітників на дахах з ухилом 20° і більше повинні бути використані трапи шириною не менше 0,3 м з поперечними планками для упору ніг. Трапи на час роботи необхідно встановити у місцях, визначених ПВР, і закріпити на час роботи. Додатково потрібно встановити драбину, яка жорстко закріплена на конструкції, шириною не менше 25 см.

Підіймання вантажів на дах краном слід здійснювати у контейнерах або тарі.

Розміщувати на даху матеріали допускається тільки в місцях, передбачених в ПВР, із застосуванням заходів проти їхнього падіння, у тому числі під впливом вітру. Запас матеріалу на даху не повинен перевищувати змінної потреби.

В кінці кожної робочої зміни покрівлю слід очистити від сміття і залишків будівельних матеріалів і закінчити роботи з влаштування профнастилу.

Роботи у гребеня покрівлі слід проводити з додаткових риштувань згідно ПВР.

Не допускається виконання покрівельних робіт під час ожеледі, туману, що виключає видимість у межах фронту робіт, грози. Вітру зі швидкістю 15 м/с і більше.

Елементи і деталі покрівель, у тому числі ланки водозливних труб, ринви, зливи слід подавати на робочі місця у заготовленому стані. Заготівля зазначених елементів і деталей безпосередньо на даху не допускається.

Виконання покрівельних робіт з встановлення ковпаків на вентиляційні канали слід здійснювати з застосуванням риштувань, засобів підмощування відповідно ГОСТ 24258. Встановлювати готові жолоби, лійки у робоче положення та підшивку карнизу слід здійснювати з навісних люльок.

Під час перерв у роботі інструмент, технологічні пристосування, матеріали повинні бути закріплені або прибрані.

В темний час доби робоче місце, проїзди, проходи і склади освітлюються у відповідності норм. Небезпечні зони виконання робіт позначаються добре видимими знаками і надписами, а в необхідних випадках – огороджуються.

Матеріали, які вміщують шкідливі речовини, слід зберігати в герметично закритій тарі.

Протипожежна безпека

Основні положення протипожежної безпеки:

- для розміщення первинних засобів пожежогасіння (ящики з піском, вогнегасники, бочки з водою, ломи, лопати, відра тощо) на майданчику повинен бути встановлений пожежний щит;

- будівельний майданчик забезпечити зв’язком, наприклад мобільний телефон;

- при в’їзді на територію вивісити плани пожежної безпеки з нанесеними додатковими спорудами, виїздами і під’їздами, з вказаним місцезнаходження водопостачання, засобів пожежотушіння і зв’язку. У всіх пожежонебезпечних приміщеннях повинні бути вивішені інструкції, телефон пожежної служби, попереджувальні написи і плакати про заходи пожежної безпеки, засобів тушіння і евакуації людей;

- курити на території виконання робіт дозволено тільки в спеціально відведених місцях з написом «Місце для куріння»;

- забезпечити вільний під’їзд пожежних машин до будинку;

- горючі будівельні матеріали привозити із розрахунку потреби на зміну, регулярно вивозити будівельне сміття. Не дозволяється спалювання будівельних відходів;

- побутові приміщення повинні бути оснащені інструкціями, телефоном пожежної служби, попереджувальними написами і плакатами про заходи пожежної безпеки, засоби тушіння і евакуації людей;

- призначити відповідального по пожежну безпеку на місці виконання робіт.

В цілях виконання протипожежної безпеки відповідальний за пожежну безпеку повинен:

- провести інструктаж всіх задіяних у виконанні робіт з записом у спеціальний журнал;

- знати і точно виконувати протипожежні заходи, що передбачені проектом, правила пожежної безпеки, здійснювати контроль за виконанням їх всіма робітниками;

- забезпечити наявність, утримання у робочому стані і готовність до використання засобів пожежотушіння;

- знати пожежну небезпеку будівельних матеріалів і конструкцій;

- регулярно не рідше одного разу за зміну провіряти протипожежний стан.

9.10. Заходи із збереження енергоресурсів

Всі рішення розроблені в Проекті організації будівництва спрямовані на збереження енергоресурсів, тобто використання механізованого інструменту з незначною потребую енергоносіїв, живлення яких передбачене від існуючих мереж енергопостачання.

9.11. Оцінка впливів на навколишнє середовище

Для зменшення впливу від підсилення конструкції проектом організації будівництва передбачені заходи, які зменшують вплив на навколишнє середовище:

- роботи виконуються в одну зміну;
- на будівельній площадці передбачено розміщення побутового містечка. Для обігріву і відпочинку робітникам виділено на період будівництва спеціальне приміщення.

Видалення побутових і будівельних відходів слід виконувати у відповідності положень розділу 3 ДБН А.2.2-1. Збирання будівельного сміття на будівельному майданчику передбачено у закриті контейнери об'ємом 2 м^2. По мірі накопичення сміття вивозять на полігон твердих побутових відходів.

Складування будівельного сміття на будівельному майданчику не передбачено. Забороняється захоронення відходів будівництва на будівельному майданчику.

До початку будівництва потрібно заключити договір на вивезення будівельного сміття і побутових відходів з відповідним комунальним підприємством з вивезення будівельного сміття спеціалізованим транспортом на відповідні полігони для утилізації.

Складування матеріалів і виробів повинно здійснюватися на спеціально відведеній площадці.

При виконанні робіт заборонено:

- робота двигунів машин і механізмів з викидом газів більше нормативного;
- утворення загазованості робочої зони вихлопними газами і запиленості відпрацьованим повітрям пневмосистеми;
- подача без потреби звукового сигналу;
- робота з несправним глушником і незмазаними ковзаючи ми поверхнями збірних одиниць;
- викидання на ґрунт бракованих матеріалів;
- попадання паливно-мастильних матеріалів і робочих рідин на ґрунт при заправці і змащуванні машин;
- спалювання відходів на прибудинковій території;
- використання відкритого вогню при техобслуговуванні і запуску будівельних машин;
- наїжджання машин на дерева, кущі, газони і складування матеріалів на насадженнях.

Середня кількість питної води необхідна для одного робочого 1 – 1,5 літра, а взимку 3 – 3,5 літра влітку.

Чищення і прання спецодягу робочих на території будівельного майданчика не передбачено.

Заправку будівельних машин і механізмів слід проводити на спеціалізованих АЗС. На буд майданчику проводиться тільки мілкий ремонт інвентарю. В машинах повинен находитися справний вогнегасник, а в місцях стоянки машин повинні стояти ящики з піском. Не допускається стоянка машин і механізмів з робочим двигуном.

Робочі на відкритому повітрі в холодну пору року забезпечуються комплектом засобів індивідуального захисту від холоду, який має позитивне санітарно-епідеміологічний висновок з указаною величиною його теплоізоляції.

При виконанні робіт необхідно контролювати рівні вібраційних і шумових навантажень, впливу електричного струму, пилу, газів у відповідності з діючими стандартами, санітарними нормами на робочих і оточуючих.

Роботодавець у відповідності до діючого законодавства повинен:

1. Забезпечити організацію виробничого контролю за дотриманням умов праці і трудового процесу за показниками шкідливості і небезпеки чинників виробництва, важності і напруженості праці.

2. Забезпечити дотримання вимог санітарних правил в процесі організації і виконання робіт.

3. Розробити і впровадити профілактичні заходи з попередження впливу шкідливих чинників виробничої діяльності і трудового процесу на здоров'я працівників з забезпеченням інструментальних досліджень і лабораторного контролю.

Використані технології не потребують спеціальних захисних і охоронних заходів і повністю вписуються в загальноприйняті вимоги, відображені в нормативних документах.

Першочергові заходи щодо захисту навколишнього середовища включають:

- організацію вивезення твердих будівельних відходів, металевих елементів, шламу тощо;
- забезпечення виконання робіт строго в зоні, відведеній будгенпланом і огородженій спеціальною огорожею;
- упорядкування транспортування і складування рідких матеріалів;
- огородження та захист дерев і кущів від будівельної діяльності;
- виключення скидання в каналізацію відходів виробництва, в тому числі виливання лаків, фарб, ґрунтовок тощо;
- проведення інструктажу робітників по забезпеченню першочергових заходів щодо охорони навколишнього середовища.

9.12. Розрахунок потреби у ресурсах

Потреба в кадрах будівельниках

№	Елементи розрахунку	Одиниця виміру	Кількість
1	Нормативна трудомісткість	Люд.-год.	32049,62
2	Тривалість будівництва	міс.	6

3	Загальна чисельність робітників на будівельно-монтажних та підсобних виробництвах, у тому числі:	чол.	15
	•робочих - 83 %	чол.	12
	•ІТП - 13%	чол.	2
	• службовців МОП та охорони - 4 %	чол.	1

Розрахунок потреби площі адміністративних приміщень:

Розрахунок потрібної площі інвентарних тимчасових споруд адміністративного санітарно-побутового та складського призначення, зроблений згідно з нормами потреби у площах обслуговуючих будівель (крб.. 5, стор. 30 «Посібник з розробки ПОБ» та ДБН А.3.1-5-2016 «Організація будівельного виробництва»)

Експлікація тимчасових будівель та споруд

№	Найменування будівель	Одиниця виміру	Норма-тивний показ-ник	Кіль-кість , люд	Потрі-бна площа, $м^2$	Розміри в плані, м	Кіль-кість буді-вель
1	Контора виконроба (майстра)	$м^2$/10чол	2,9	15	14,5	6х3	1
2	Гардеробна	$м^2$/10чол	7,0	15	35,0	6х6	1
3	Душова	$м^2$/10чол	5,4	15	27,0	6х3	1
4	Умивальня	$м^2$/10чол	2	15	10,0		
5	Сушилка	$м^2$/10чол	2	15	10,0	6х3	2
6	Приміщення для обігрівання працюючих (захист від сонячної радіації)	$м^2$/10чол не менше	1 / $8м^2$	15	40,0		
7	Кімната для приймання їжі	$м^2$/10чол	8,1	15	40,5	6х3	2
8	Туалет	$м^2$/10чол	1,0	15	5,0	1,5х1,5	2

ЗАТВЕРДЖУЮ:

Великодимерська селищна рада

_____ ***Олександр Борсук***

« ____ » _____ 2024р.

ЗАВДАННЯ НА ПРОЄКТУВАННЯ

по об'єкту: «Капітальний ремонт медамбулаторії по вул. Богдана Хмельницького в с.Богданівка Броварського району Київської області» (коригування)

№ з/п	Найменування	Основні дані та вимоги для проектування
1	2	3
1.	Назва та місце знаходження об'єкту	Капітальний ремонт медамбулаторії по вул. Богдана Хмельницького в с. Богданівка Броварського району Київської області. Адреса об'єкта: вул.. Богдана Хмельницького, 124, с. Богданівка, Броварський район. Київська область.
2.	Підстава для проектування	1. Рішення сесії. 2. Завдання на проектування
3.	Вид будівництва	Капітальний ремонт
4.	Дані про замовника	Виконаавчий комітет Великодимерської селищної ради 07442, Київська обл., Броварський р-н, смт Велика Димерка, вул. Бобрицька, 1
5.	Джерело фінансування	Бюджетні кошти
6.	Необхідність розрахунків ефективності інвестицій	Не потрібно
7.	Дані про генерального проектувальника	ТОВ «УКРЖИТЛОПРОЕКТ» Юридична адреса: 03186, Київ-186, вул. Авіаконструктора Антонова, 5, к.510.
8.	Стадійність проектування з визначенням затверджувальної стадії	В одну стадію: «Робочий проект» (РП). Виконати згідно ДБН А.2.2-3-2014 «Склад, порядок розроблення, погодження та затвердження проектної документації для будівництва» (зі змінами) та діючих на території України норм і правил.
	Склад проекту	ПЗ (Загальна пояснювальна записка) АР (Архітектурні рішення) КБ (Конструктивні рішення) ОВ (Опалення та вентиляція) ВК (Водопостачання та каналізація) ЕТР (Електротехнічні рішення) ПС (Пожежна сигналізація) БЗ (Блискавкозахист) ПОБ (проект організації будівництва) КОШТ (Кошторисна документація)
9.	Інженерні вишукування	Технічне обстеження надається Замовником
10.	Основні архітектурно-планувальні вимоги і характеристики запроектованого об'єкту	Капітальний ремонт передбачає: • відновлення пошкодженних ділянок конструкцій, • ремонт приміщень та мереж, оздоблення приміщень погодити з Замовником;

1	2	3
		• заміна пошкодженних вікон та дверей, • заміна конструкцій покриття та покрівлі, • утеплення горища та фасадів, • влаштування вимощення, • влаштування центральної вхідної групи для потреб маломобільних груп населення.
11.	Визначення класу наслідків (відповідальності)	СС1. Визначається проєктом. Виконати розрахунок класу наслідків відповідно до ДСТУ 8855:2019 Визначення класу наслідків (відповідальності).
12.	Вимоги щодо створення доступності для осіб з інвалідністю та інших маломобільних груп населення	Згідно з чинним законодавством, враховуючи ДБН В.2.2-40:2018 «Інклюзивність будівель і споруд»
13.	Потужність або характеристики об’єкту, виробнича програма	Загальна площа приміщень - 541,81 кв.м.; Кількість працівників - 15
14.	Вимоги до благоустрою майданчика	Часткове відновлення асфальтового покриття, вимощення в межах проведення робіт.
15.	Вимоги до інженерного захисту територій і об’єктів	Не потребує
16.	Вимоги до енергозбереження та енергоефективності	Відповідно до вимог Закону України “Про енергетичну ефективність будівель” та ДБН В.2.6-31:2021 «Теплова ізоляція будівель». Вартість енергетичної сертифікації будівлі врахувати в ЗКР (за необхідності).
17.	Вимоги до режиму безпеки та охорони праці	Згідно з чинним законодавством.
18.	Вимоги щодо розроблення розділу інженерно – технічних заходів цивільного захисту (цивільної оборони)	Згідно з чинним законодавством.
19.	Вимоги до систем протипожежного захисту об’єкта	Згідно з чинним законодавством.
20.	Кошторисна документація	З урахуванням вимог Кошторисних норм України «Настанова з визначення вартості будівництва», із змінами. Врахувати в кошторисній частині документації кошти на: 1. Заробітна плата повинна становити **19087,19 грн**.; 2. вартість матеріалів приймати за усередненою ринковою ціною постачальників Київської області та погодити з Замовником; 3. Кошти на здійснення та введенням об'єктів будівництва в експлуатацію: кошти на оплату послуг, пов'язаних з приєднанням об'єкта будівництва до діючих інженерних мереж (за потреби), кошти на видачу сертифіката у разі прийняття в експлуатацію закінченого

1	2	3
		будівництвом об’єкта, що за класом наслідків належать до об'єктів з середніми (СС2) та значними (ССЗ) наслідками, кошти на робіт (послуг) з виготовлення технічного паспорту з інвентаризації об'єктів нерухомого майна відповідно до Наказу 26.07.2018 № 186 Міністерства регіонального розвитку, будівництва та житлово-комунального господарства України; 4. кошти на утримання служби замовника; (включаючи витрати на технічний нагляд) - 2,5 %; 5. вартість проєктно-вишукувальних робіт; 6. вартість експертизи проєктної документації; 7. кошти на здійснення авторського нагляду; 8. показники розміру прибутку та адміністративних витрат всіх учасників будівництва; 9. кошти на покриття ризику всіх учасників будівництва; 10. вартість енергетичної сертифікації будівлі (за потреби). Прийняти відстані транспортування будівельних матеріалів - 30 км; металобрухту, матеріалів від розбирання, будівельного сміття – 50 км.
21.	Вказівки про кількість примірників проектно-кошторисної документації	Проектно-кошторисна документація видається замовнику в 4-х паперових примірниках та в електронному виді PDF.
22	Виконання експертизи	Відповідно до Закону України "Про регулювання містобудівної діяльності" від 17 лютого 2011 року № 3038-VI(зі змінами та доповненнями) та Постанови КМУ до «Порядку затвердження проектів будівництва і проведення їх експертизи» №560 від 11.05.2011року (зі змінами та доповненнями).

Замовник:

Виконавчий комітет Великодимерської селищної ради

Тимчасово здійснюючий повноваження селищного голови
Секретар ради

_____Олександр Борсук

"____" _____ 2024 р.

Генеральний проектувальник:

Директор

ТОВ «УКРЖИТЛОПРОЕКТ»

_____Федір Торопцев

"____" _____ 2024 р.

УКРАЇНА
ТОВ «УКРЖИТЛОПРОЕКТ»

№ _____від р.

Визначення класу наслідків (відповідальності) об’єкту

«Капітальний ремонт медамбулаторії по вул. Богдана Хмельницького в с. Богданівка Броварського району Київської області» (коригування)

В приміщені медамбулаторії працює 15 осіб персоналу.

Характерними ознаками для об’єкту є:

1) Можлива небезпека для здоров'я і життя людей, які постійно перебувають на об'єкті.

Кількість людей, які постійно перебувають на об’єкті складає 15 осіб персоналу:

N_1= 15 осіб.

За кількістю осіб, які постійно перебувають на об’єкті, об’єкт відноситься до класу наслідків (відповідальності) СС1.

2) Можлива небезпека для здоров'я і життя людей, які періодично перебувають на об'єкті.

Особи які періодично перебувають на об’єкті являються відвідувачі. N_2=45 чол.

За кількістю осіб, які періодично перебувають на об’єкті - відноситься до класу наслідків (відповідальності) СС1.

3) Можлива небезпека для життєдіяльності людей, які знаходяться зовні об'єкту.

N_3 = N1+ N2= 15+45 = 60 осіб.

За кількістю осіб, які, які знаходяться зовні об'єкту - відноситься до класу наслідків (відповідальності) СС1.

4) Обсяг можливого економічного збитку.

Термін експлуатації будівлі – 100 років.

Обсяг збитків визначаємо з врахуванням втрати їх залишкової вартості, тобто балансової вартості з врахуванням амортизації. Виходимо з припущення, що відмова будівлі трапиться у момент середнього значення встановленого терміну експлуатації.

Прогнозний рівень складає $\Phi = 0,45\sum_i^n P_i\left(1-\frac{1}{2}100\times 0,01\right) = 0,225\sum_i^n P_i$ =

= 0,225х19319,257 =4346,83 тис. грн./7,000 = 620,97 м.р.з.п.,

19319,257 тис. грн. – кошторисна вартість будівництва.

Обсяг можливого економічного збитку не перевищить 7,00х2500м.р.з.п.=17500,0 тис.грн. = 17,00 млн. грн.

За обсягами можливих економічних збитків - відноситься до класу наслідків (відповідальності) СС1.

5) Будівля не розташована в охоронній зоні об’єктів культурної спадщини і не є об’єктом культурної спадщини;

6) Будівля не є об’єктом підвищеної екологічної небезпеки.

7) Приймаємо, що відмова будівлі не впливає на припинення роботи об’єктів транспорту, зв’язку, енергетики загальнодержавного, регіонального та місцевого рівнів.

Висновок. Об’єкт «Капітальний ремонт медамбулаторії по вул. Богдана Хмельницького в с. Богданівка Броварського району Київської області» (коригування) має незначні наслідки СС1.

Головний інженер проекту Тарас Рудий

Замовник: Олександр Борсук

«ЗАТВЕРДЖЕНО»	«ПОГОДЖЕНО»
Виконавчий комітет Великодимерської селищної ради Броварського району Київської області	КНП «Центр первинної медико-санітарної допомоги» Великодимерської селищної ради
_____ Куценко О.М.	_____ Луценко О.В.
«29» січня 2024 року	«29» січня 2024 року

МЕДИЧНЕ ЗАВДАННЯ

на розробку проекту капітального ремонту медичної амбулаторії по вул. Б. Хмельницького в с. Богданівка Броварського району Київської області.

2024

Дане медичне завдання є підставою для розробки і виготовлення проектної документації на розробку проекту “Капітальний ремонт медамбулаторії по вул. Б. Хмельницького в с. Богданівка Броварського району Київської області’’.

Проектування капітального ремонту амбулаторії повинне бути проведене з урахуванням сучасних вимог та нормативів в архітектурі і будівництві.

ОБГРУНТУВАННЯ

Амбулаторія створюється з метою забезпечення населення первинною медичною допомогою, у тому числі невідкладною медичною допомогою, шляхом наближення місця надання первинної медичної допомоги до місць проживання прикріпленого населення та забезпечення реалізації права пацієнтів вибрати лікаря.

Медична амбулаторія в с. Богданівка орієнтовно розрахована на обслуговування 7000 осіб на рік.

Проектування капітального ремонту амбулаторії повинне бути проведене з урахуванням сучасних вимог в архітектурі і будівництві для впровадження в медичну практику сучасних технологій . Важливим є урахування санітарно-гігієнічних, протипожежних і енергозберігаючих технологій.

Забезпечення медичного закладу сучасним медобладнанням, засобами інформаційного зв’язку та наявність спеціалістів необхідних профілів надасть можливість забезпечити своєчасну первинну висококваліфіковану медичну допомогу в повному обсязі.

МЕТА ПРОЕКТУ

Проект “Капітальний ремонт медамбулаторії по вул. Богдана Хмельницького в с. Богданівка Броварського району Київської області’’, розробляється з метою покращення надання пацієнтам висококваліфікованої невідкладної амбулаторної медичної допомоги, та забезпечення умов комфортного перебування пацієнтів і приведення існуючої медичної амбулаторії до чинних норм.

ЗАВДАННЯ

1. Первинний прийом пацієнтів, їх обстеження уточнення діагнозу та надання їм екстреної та невідкладної медичної допомоги згідно з локальними протоколами;
2. Планова госпіталізація пацієнтів у спеціалізовані відділення лікарні;
3. Оформлення та ведення облікової нормативно затвердженої медичної документації;
4. Направлення пацієнтів в профільні відділення згідно з встановленим діагнозом;
5. Інформування СЕС у випадках звернення хворих з підозрою на особливо небезпечні та інфекційні захворювання;
6. Подання інформації до відповідних органів, служб і установ у випадках передбачених чинним законодавством України.
7. Надання прикріпленому населенню безоплатної первинної медичної допомоги, у тому числі невідкладної медичної допомоги;
8. Взаємодія з дошкільними навчальними закладами та навчальними закладами на прикріпленій території з питань проведення профілактичних медичних оглядів, щеплень та виконання лікувально-оздоровчих заходів;

Проектними рішеннями передбачити

Проектування капітального ремонту існуючої медичної амбулаторії в с. Богданівка Броварського району Київської області слід враховувати надання первинної медичної допомоги для дорослого та дитячого населення.

В складі амбулаторії передбачаються приміщення:

1. Хол-чекальня для очікування пацієнтів та їх супроводжуючих з реєстратурою, охороною, гардероб для відвідувачів, зону вбиральні для пацієнтів та відвідувачів (у тому кабіни числі для МГН).
2. Кабінети сімейних лікарів;
3. Оглядовий кабінет для обстеження пацієнтів;
4. Оглядовий кабінет з гінекологічним кріслом;
5. Процедурна;
6. Експрес – лабораторія;
7. Стерилізаційна;
8. Кабінет стоматолога;
9. Кабінет щеплень;
10. Додаткові приміщення :
- комори для чистої та брудної білизни;
- комора для зберігання предметів прибирання;
11. Зона персоналу:
- кабінет завідуючого відділенням або чергового лікаря;
- кімната персоналу;
- вбиральні персоналу.

При проектуванні медичної амбулаторії слід враховувати:

- Оснащення амбулаторії медичним обладнанням та інвентарем, засобами зв'язку, комп'ютерною технікою, транспортними засобами здійснюється відповідно до табеля матеріально-технічного оснащення та інших нормативів, затверджених Міністерством охорони здоров'я України.
- В амбулаторії створюються умови для надання населенню стоматологічної допомоги шляхом надання приміщень для стоматологічних кабінетів.
- Медичний заклад має централізовано забезпечуватися електричним струмом, у тому числі від автономного генератора;
- Чисельність медичного персоналу відповідає встановленому штатному розкладу.

Директор КНП «ЦПМСД» _____ Луценко О.В.